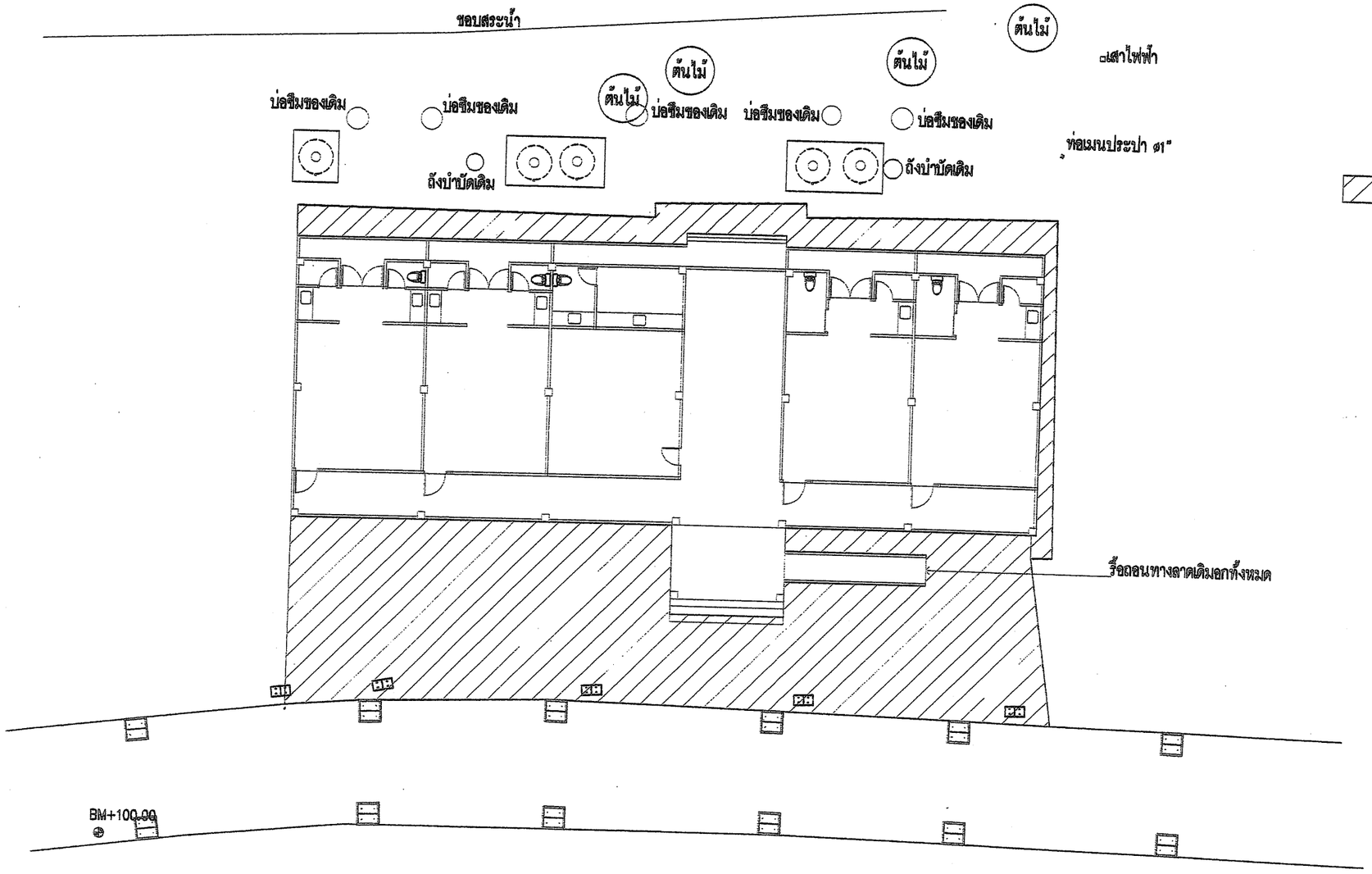

สัญลักษณ์สิ่งก่อสร้าง

- แสดงพื้นที่รื้อพื้นลาน ค.ส.ล ทั้งหมด
- รื้อถอนบ่อพักออกทั้งหมด 5 ชุด
- รื้อถอนถังบำบัด 2 ชุด

แปลนงานรื้อถอน อาคารธัญญารมย์

มาตราส่วน 1:200

สำนักงานปลัดกระทรวงฯ
กระทรวงการพัฒนาสังคมและความมั่นคงของมนุษย์

ปรับปรุงอาคารธัญญารมย์			เลขที่แบบ
สถาบันพระประชาบดี		สำนักงานปลัดกระทรวงฯ	พม.67174
สำรวจ / เขียนแบบ	นายวีรวิชญ์ มหรรทัศนพงฐ์	อนุมัติแบบ	วันที่
สถาปนิก	นายเอกรินทร์ บัวใหญ่รักษา		30 กันยายน 2567
วิศวกรโยธา	นายชินวัตร ศรีชาติ		มาตราส่วน
วิศวกรโยธา	นายกิตติธัช ชีววัฒนาพงศ์		1:200
วิศวกรโยธา	นายฤชากร ไทยยัง		แผ่นที่
วิศวกรโยธา	นายนันท์ปพล พานทอง	นายพิศิษฐ อยู่พลี ผู้อำนวยการกลุ่มออกแบบฯ ปฏิบัติราชการแทน ปลัดกระทรวงการพัฒนาสังคมฯ	A-1
วิศวกรโยธา	นายณรงค์ศักดิ์ แกล้มกระโทก		

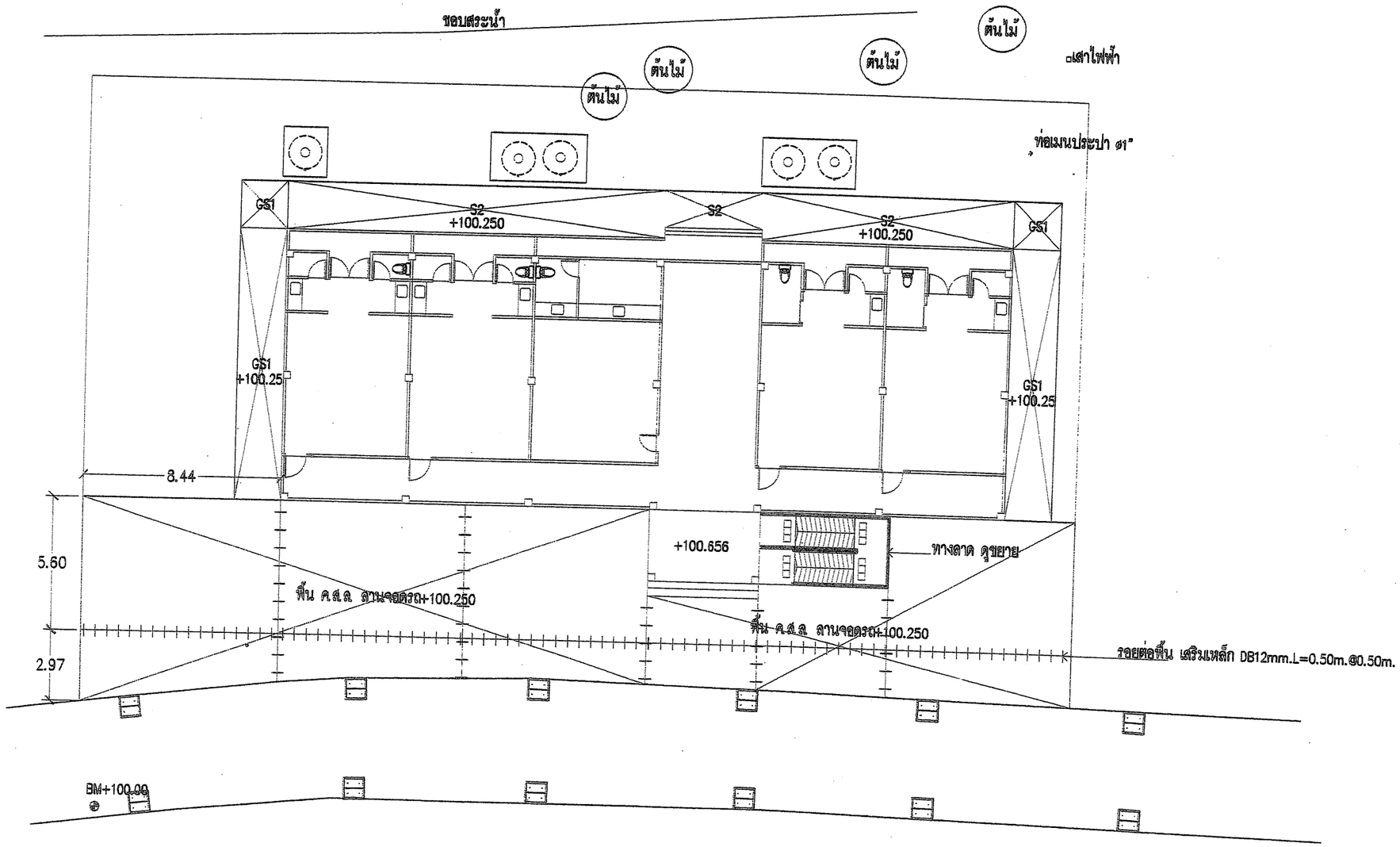

สัญลักษณ์สิ่งก่อสร้าง

รอยต่อพื้น เสริมเหล็ก DB12mm.L=0.50m.@0.50m.

แปลนงานถมหินคลุก อาคารธัญญารมย์

มาตราส่วน 1:200

สำนักงานปลัดกระทรวงฯ
กระทรวงการพัฒนาสังคมและความมั่นคงของมนุษย์

ปรับปรุงอาคารธัญญารมย์

สถาบันพระประชาบดี

สำนักงานปลัดกระทรวงฯ

สำรวจ / เขียนแบบ	นายวีรวิชญ์ มหรรทัศนพงฐ์	อนุมัติแบบ
สถาปนิก	นายเอกรินทร์ บัวใหญ่รักษา	
วิศวกรโยธา	นายชินวัตร ศรีชาติ	
วิศวกรโยธา	นายกิตติธัช ชีววัฒนาพงศ์	
วิศวกรโยธา	นายฤชากร ไทยยัง	
วิศวกรโยธา	นายนันท์ปพล พานทอง	
วิศวกรโยธา	นายณรงค์ศักดิ์ แกล้มกระโทก	

นายพิศิษฐ อยู่พลี
ผู้อำนวยการกลุ่มออกแบบฯ
ปฏิบัติราชการแทน ปลัดกระทรวงการพัฒนาสังคมฯ

เลขที่แบบ	พม.67174
วันที่	30 กันยายน 2567
มาตราส่วน	1:200
แผ่นที่	A-2

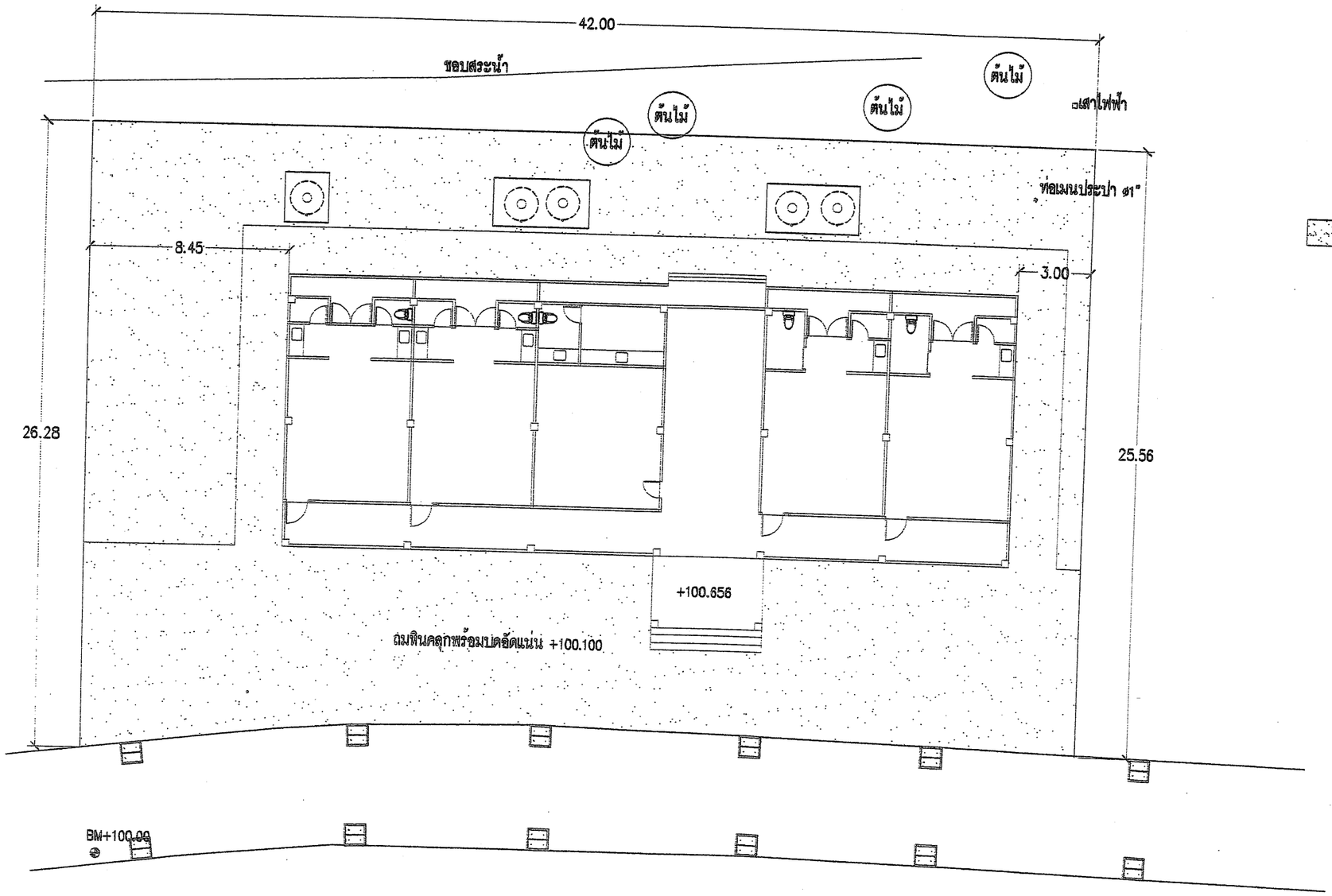

สัญลักษณ์สิ่งก่อสร้าง

แสดงพื้นที่ถมหินคลุก +100.100

แปลนงานถมหินคลุก อาคารธัญญารมย์

มาตราส่วน 1:200

สำนักงานปลัดกระทรวงฯ
กระทรวงการพัฒนาสังคมและความมั่นคงของมนุษย์

ปรับปรุงอาคารธัญญารมย์			เลขที่แบบ
สถาบันพระประชาบดี		สำนักงานปลัดกระทรวงฯ	พม.67174
สำรวจ / เขียนแบบ	นายวีรวิชญ์ มหรรทัศนพงฐ์	อนุมัติแบบ	วันที่
สถาปนิก	นายเอกรินทร์ บัวใหญ่รักษา		30 กันยายน 2567
วิศวกรโยธา	นายชินวัตร ศรีชาติ		มาตราส่วน
วิศวกรโยธา	นายกิตติธัช ชีววัฒนาพงศ์		1:200
วิศวกรโยธา	นายฤชากร ไทยยัง	นายพิศิษฐ อยู่พลี	แผ่นที่
วิศวกรโยธา	นายนันท์ปพล พานทอง	ผู้อำนวยการกลุ่มออกแบบฯ	A-3
วิศวกรโยธา	นายณรงค์ศักดิ์ แกล้มกระโทก	ปฏิบัติราชการแทน ปลัดกระทรวงการพัฒนาสังคมฯ	

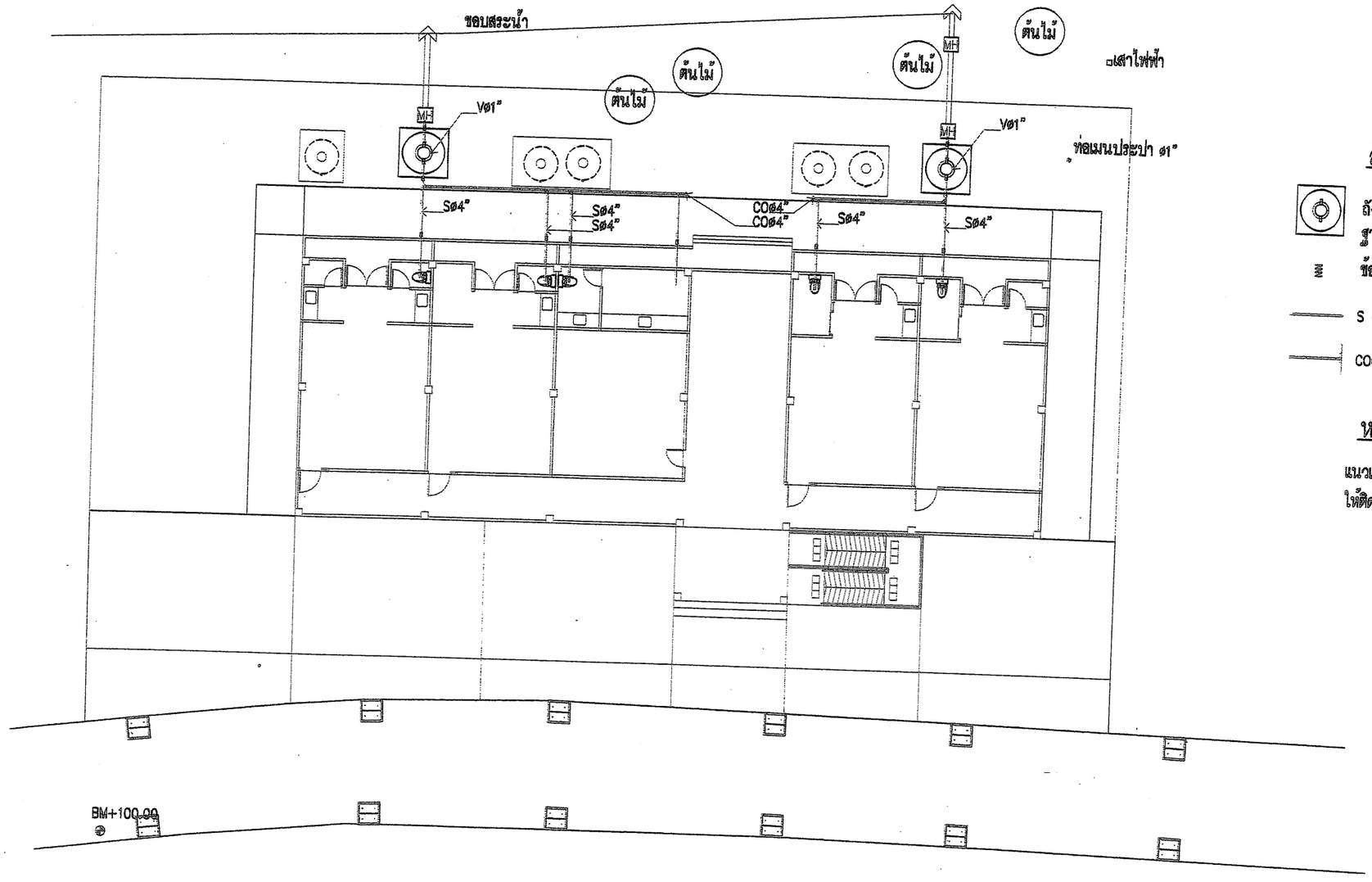

สัญลักษณ์สิ่งก่อสร้าง

- ถังบำบัดน้ำเสียขนาดความจุไม่น้อยกว่า 3000 ลิตร ฐานรากดูขยาย
- ข้อต่อยางกันทรุด 4"
- S ø4" (PVC ชั้น 8.5)
- COø 4" (PVC ชั้น 8.5)

หมายเหตุ

แนวเดินท่อสุขาภิบาล สามารถเปลี่ยนแปลงตำแหน่งได้ เพื่อความเหมาะสมกับสภาพพื้นที่ ให้ติดตั้งท่ออากาศ PVC. ชั้น 8.5 เชื่อมต่อเมนต์ท่อเพื่อระบายอากาศทุกจุด

แปลนงานถมหินคลุก อาคารธัญญารมย์

มาตราส่วน 1:200

สำนักงานปลัดกระทรวงฯ
กระทรวงการพัฒนาสังคมและความมั่นคงของมนุษย์

ปรับปรุงอาคารธัญญารมย์			เลขที่แบบ
สถาบันพระประชาบดี		สำนักงานปลัดกระทรวงฯ	พม.67174
สำรวจ / เขียนแบบ	นายวีรวิชญ์ มหรรทัศนพงฐ์	อนุมัติแบบ	วันที่
สถาปนิก	นายเอกรินทร์ บัวใหญ่รักษา		30 กันยายน 2567
วิศวกรโยธา	นายชินวัตร ศรีชาติ		มาตราส่วน
วิศวกรโยธา	นายกิตติธัช ชีววัฒนาพงศ์		1:200
วิศวกรโยธา	นายฤชากร ไทยยัง		แผ่นที่
วิศวกรโยธา	นายนันท์ปพล พานทอง	นายพิศิษฐ อยู่พลี ผู้อำนวยการกลุ่มออกแบบฯ	A-4
วิศวกรโยธา	นายณรงค์ศักดิ์ แกล้มกระโทก	ปฏิบัติราชการแทน ปลัดกระทรวงการพัฒนาสังคมฯ	

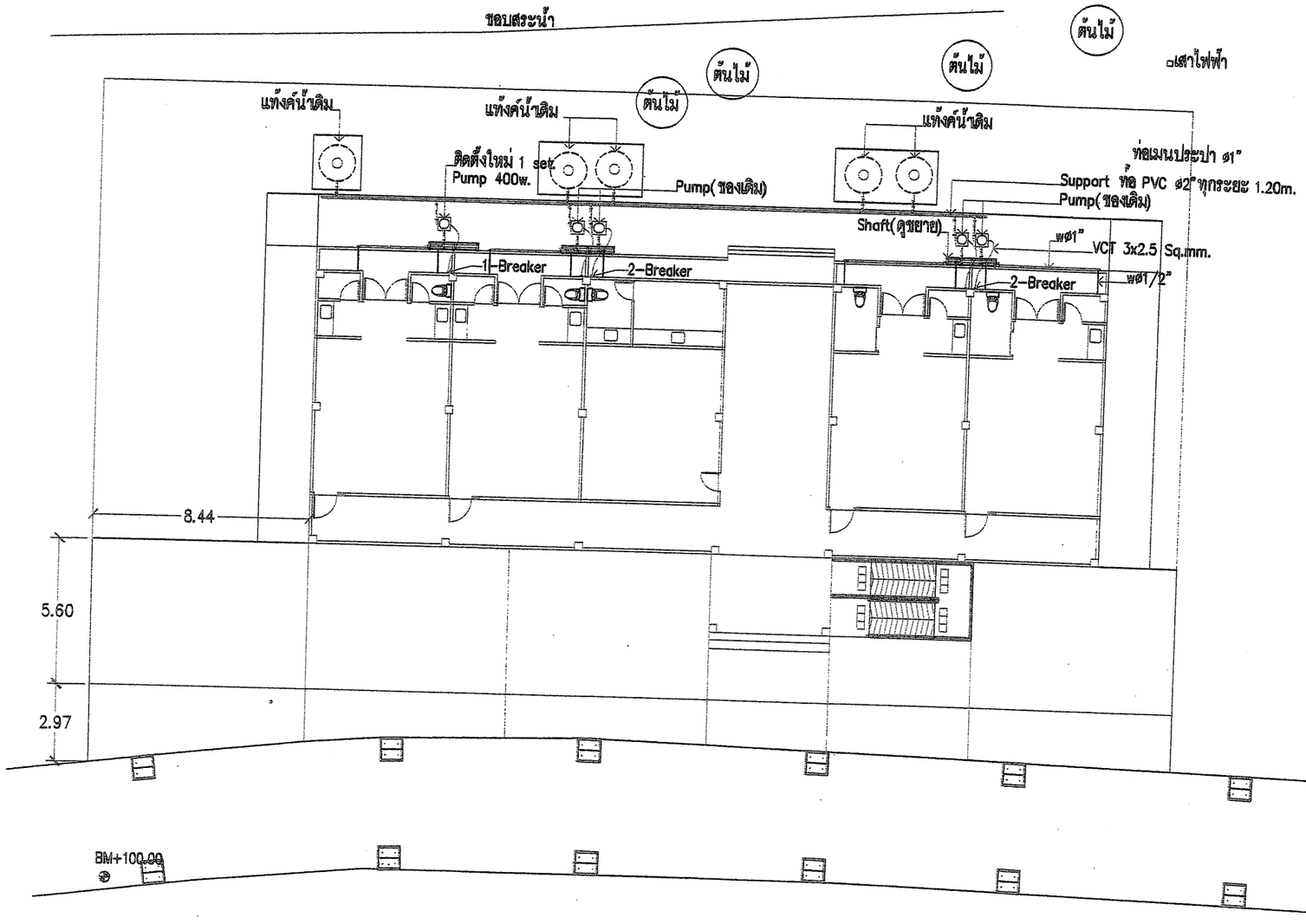

สัญลักษณ์สิ่งก่อสร้าง

- 5-Breaker 15A. พร้อมบล็อกกันน้ำติดตั้งใหม่ พร้อมสายไฟ VCT 3x2.5 Sq.mm.
- ท่อ PVCø2" ชั้น 13.5 (เดินท่อตาม support)
- ท่อ PVCø1" ชั้น 13.5 (เดินช่อง shaft ยึดด้วย U-bolt) (ตามแนวคาน ค.ส.ล ยึดด้วย Pvc pipe Clamp ระยะ 50cm.)
- ท่อ PVCø1/2" ชั้น 13.5 (เดินฝังพื้นกระเบื้อง)
- Support ท่อ PVC ø2", ø1" (ดูขยาย)
- ประตูน้ำทองเหลือง ø2"
- ประตูน้ำทองเหลือง ø1"

หมายเหตุ

แนวเดินท่อระบบน้ำประปา สามารถเปลี่ยนแปลงตำแหน่งได้ เพื่อความเหมาะสมกับสภาพพื้นที่

แปลนระบบประปาชั้น 1 อาคารธัญญารมย์

มาตราส่วน 1:200

สำนักงานปลัดกระทรวงฯ
กระทรวงการพัฒนาสังคมและความมั่นคงของมนุษย์

ปรับปรุงอาคารธัญญารมย์			เลขที่แบบ
สถาบันพระประชาบดี		สำนักงานปลัดกระทรวงฯ	พม.67174
สำรวจ / เขียนแบบ	นายวีรวิชญ์ มหรรทัศนพงฐ์	อนุมัติแบบ	วันที่
สถาปนิก	นายเอกรินทร์ บัวใหญ่รักษา		30 กันยายน 2567
วิศวกรโยธา	นายชินวัตร ศรีชาติ		มาตราส่วน
วิศวกรโยธา	นายกิตติธัช ชีววัฒนาพงศ์		1:200
วิศวกรโยธา	นายฤชากร ไทยยัง	นายพิศิษฐ อยู่พลี	แผ่นที่
วิศวกรโยธา	นายนันท์ปพล พานทอง	ผู้อำนวยการกลุ่มออกแบบฯ	A-5
วิศวกรโยธา	นายณรงค์ศักดิ์ แกล้มกระโทก	ปฏิบัติราชการแทน ปลัดกระทรวงการพัฒนาสังคมฯ	

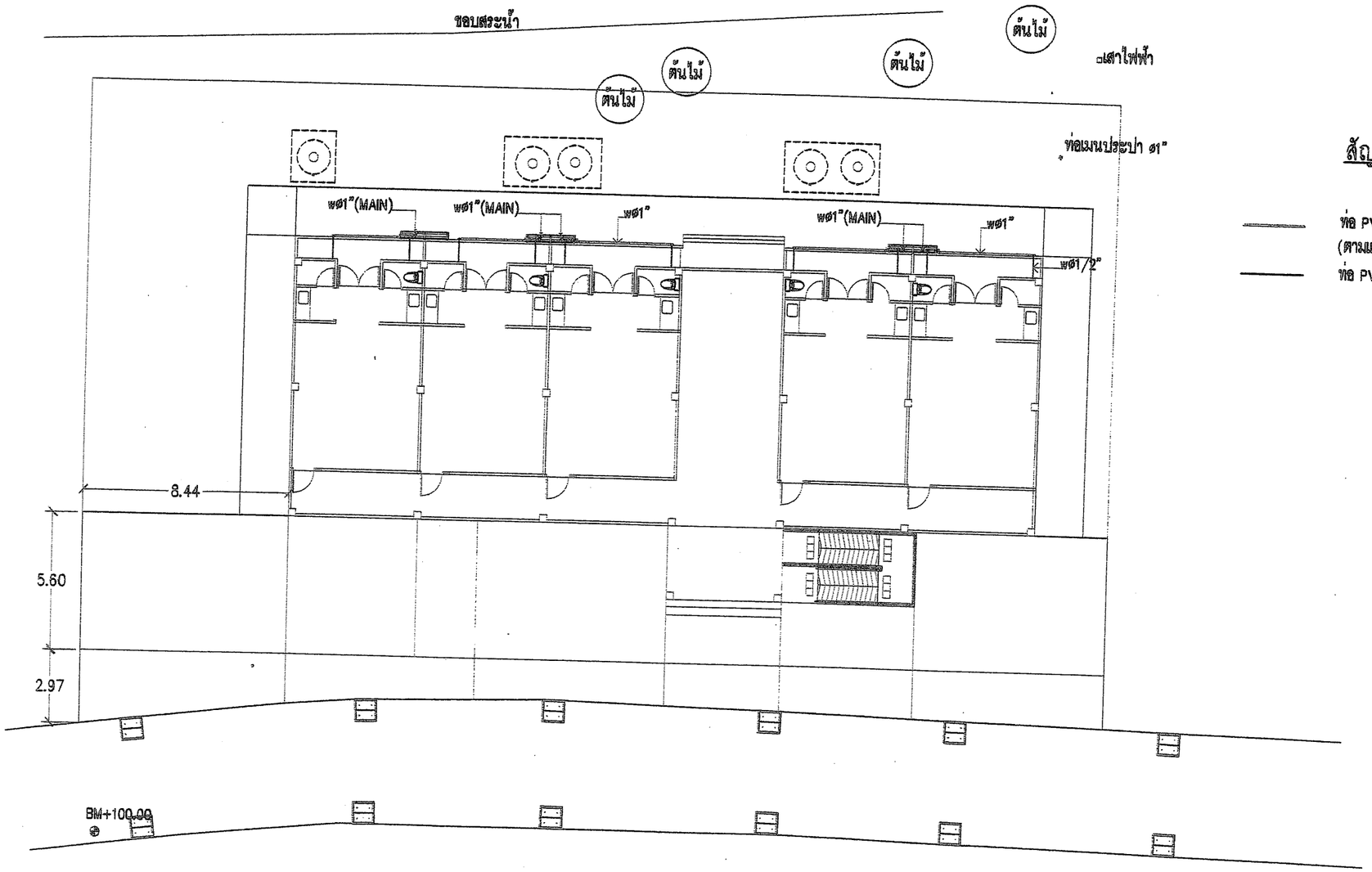

สัญลักษณ์สิ่งก่อสร้าง

ท่อ PVCø1" ชั้น 13.5 (เดินช่อง shaftยึดด้วย U-bolt)
(ตามแนวคาน คสล ยึดด้วย Pvc pipe Clamp ระยะ 50cm.)
ท่อ PVCø1/2" ชั้น 13.5 (เดินฝังพื้นกระเบื้อง)

แปลนระบบประปาชั้น 2-3 อาคารธัญญารมย์

มาตราส่วน 1:200

สำนักงานปลัดกระทรวงฯ กระทรวงการพัฒนาสังคมและความมั่นคงของมนุษย์	ปรับปรุงอาคารธัญญารมย์ สถาบันพระประชาบดี สำนักงานปลัดกระทรวงฯ		เลขที่แบบ พม.67174
	สำรวจ / เขียนแบบ	นายวีรวิชญ์ มหรรทัศนพงศ์	อนุมัติแบบ
	สถาปนิก	นายเอกรินทร์ บัวใหญ่รักษา	วันที่ 30 กันยายน 2567
	วิศวกรโยธา	นายชินวัตร ศรีชาติ	
	วิศวกรโยธา	นายกิตติธัช ชีววัฒนาพงศ์	มาตราส่วน 1:200
	วิศวกรโยธา	นายฤชากร ไทยยัง	
	วิศวกรโยธา	นายนันท์ปพล พานทอง	แผ่นที่
	วิศวกรโยธา	นายณรงค์ศักดิ์ แกล้มกระโทก	A-6

นายพิศิษฐ อยู่พลี
ผู้อำนวยการกลุ่มออกแบบฯ
ปฏิบัติราชการแทน ปลัดกระทรวงการพัฒนาสังคมฯ

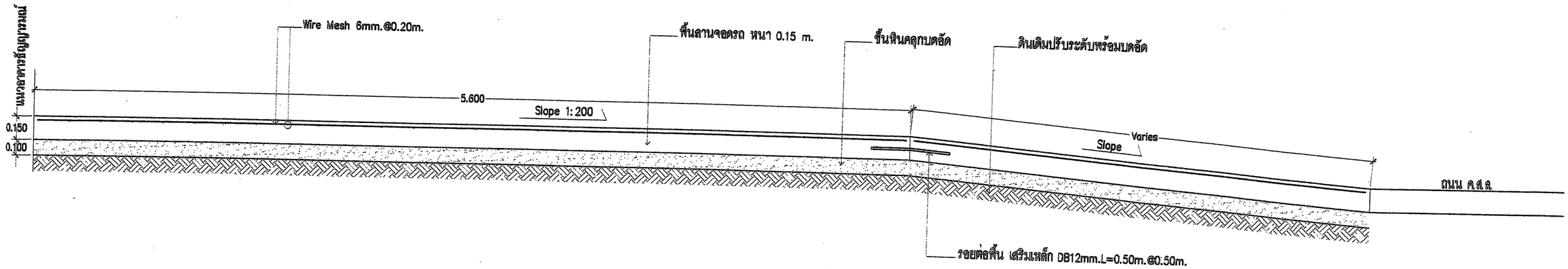

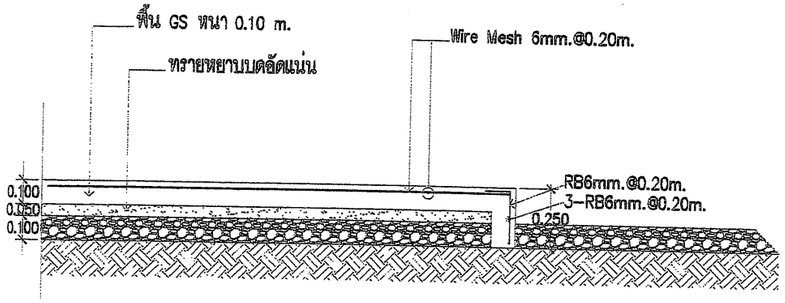

ขยายพื้นลานจอดรถ อาคารธัญญารมย์
มาตราส่วน 1:25

ขยายพื้น GS1 อาคารธัญญารมย์
มาตราส่วน 1:25

สำนักงานปลัดกระทรวงฯ กระทรวงการพัฒนาสังคมและความมั่นคงของมนุษย์	ปรับปรุงอาคารธัญญารมย์ สถาบันพระประชาบดี สำนักงานปลัดกระทรวงฯ		เลขที่แบบ พม.67174
	สำรวจ / เขียนแบบ	นายวีรวิชญ์ มหรรทัศนพงฐ์	อนุมัติแบบ
	สถาปนิก	นายเอกรินทร์ บัวใหญ่รักษา	วันที่ 30 กันยายน 2567
	วิศวกรโยธา	นายชินวัตร ศรีชาติ	
	วิศวกรโยธา	นายกิตติธัช ชีววัฒนาพงศ์	มาตราส่วน 1 : 25
	วิศวกรโยธา	นายฤชากร ไทยยัง	
	วิศวกรโยธา	นายนันท์ปพล พานทอง	แผ่นที่
	วิศวกรโยธา	นายณรงค์ศักดิ์ แกล้มกระโทก	A-7

นายพิศิษฐ์ อยู่พลี
ผู้อำนวยการกลุ่มออกแบบฯ
ปฏิบัติราชการแทน ปลัดกระทรวงการพัฒนาสังคมฯ

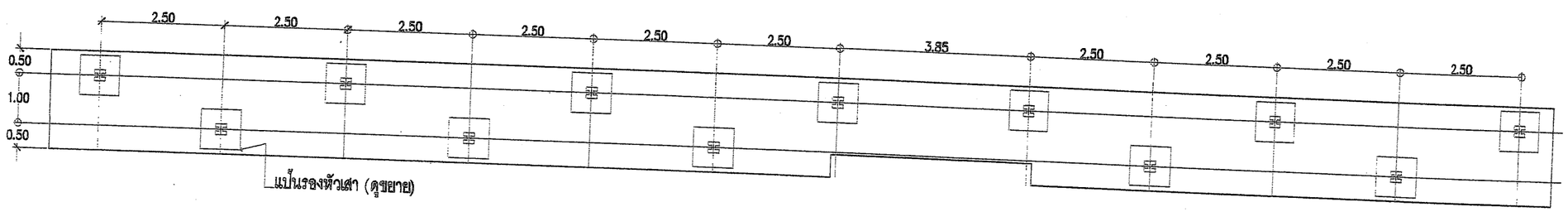

พื้น S2 อาคารธัญญารมย์

มาตราส่วน 1:100

สำนักงานปลัดกระทรวงฯ
กระทรวงการพัฒนาสังคมและความมั่นคงของมนุษย์

ปรับปรุงอาคารธัญญารมย์			เลขที่แบบ
สถาบันพระประชาบดี		สำนักงานปลัดกระทรวงฯ	พม.67174
สำรวจ / เขียนแบบ	นายวีรวิชญ์ มหรรทัศนพงฐ์	อนุมัติแบบ	วันที่
สถาปนิก	นายเอกรินทร์ บัวใหญ่รักษา		30 กันยายน 2567
วิศวกรโยธา	นายชินวัตร ศรีชาติ		มาตราส่วน
วิศวกรโยธา	นายกิตติธัช ชีววัฒนาพงศ์		1:100
วิศวกรโยธา	นายฤชากร ไทยยัง	นายพิศิษฐ์ อยู่พลี	แผ่นที่
วิศวกรโยธา	นายนันท์ปพล พานทอง	ผู้อำนวยการกลุ่มออกแบบฯ	A-8
วิศวกรโยธา	นายณรงค์ศักดิ์ แกล้มกระโทก	ปฏิบัติราชการแทน ปลัดกระทรวงการพัฒนาสังคม	

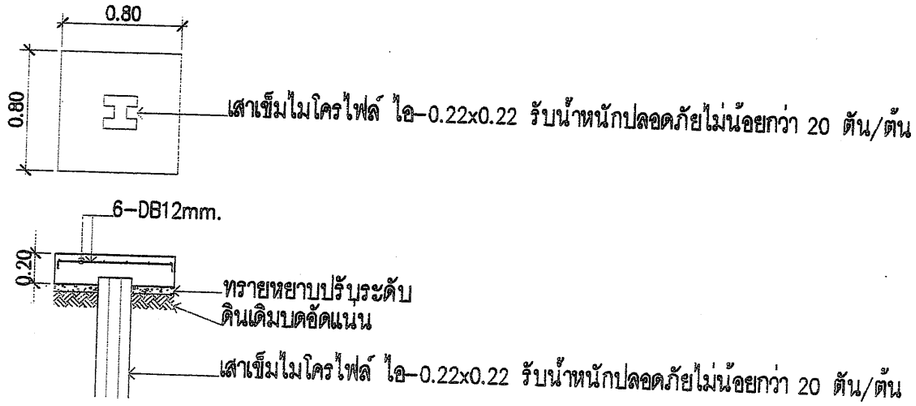

ขยายแผ่นรองหัวเสา อาคารธัญญารมณ์

มาตราส่วน 1:50

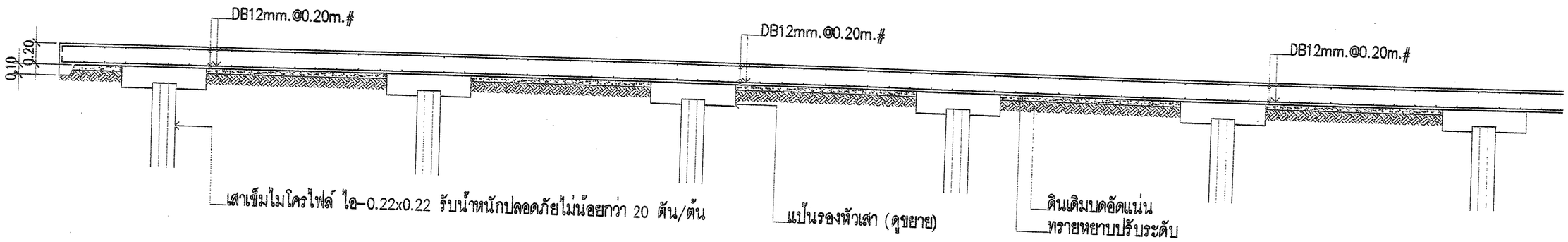

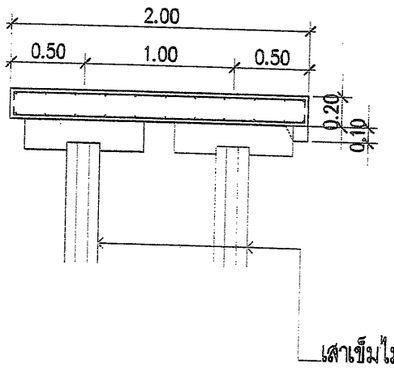

ขยาย S2 อาคารธัญญารมย์

มาตราส่วน 1:50

สำนักงานปลัดกระทรวงฯ

กระทรวงการพัฒนาสังคมและความมั่นคงของมนุษย์

ปรับปรุงอาคารธัญญารมย์			เลขที่แบบ
สถาบันพระประชาบดี		สำนักงานปลัดกระทรวงฯ	พม.67174
สำรวจ / เขียนแบบ	นายวีรวิชญ์ มหรรทัศนพงษ์	อนุมัติแบบ	วันที่
สถาปนิก	นายเอกรินทร์ บัวใหญ่รักษา		30 กันยายน 2567
วิศวกรโยธา	นายชินวัตร ศรีชาติ		มาตราส่วน
วิศวกรโยธา	นายกิตติธัช ชีววัฒนาพงศ์		1:50
วิศวกรโยธา	นายฤชากร ไทยยัง		แผ่นที่
วิศวกรโยธา	นายนันท์ปพล พานทอง	นายพิศิษฐ อยู่พลี ผู้อำนวยการกลุ่มออกแบบฯ ปฏิบัติราชการแทน ปลัดกระทรวงการพัฒนาสังคมฯ	A-9
วิศวกรโยธา	นายณรงค์ศักดิ์ แกล้มกระโทก		

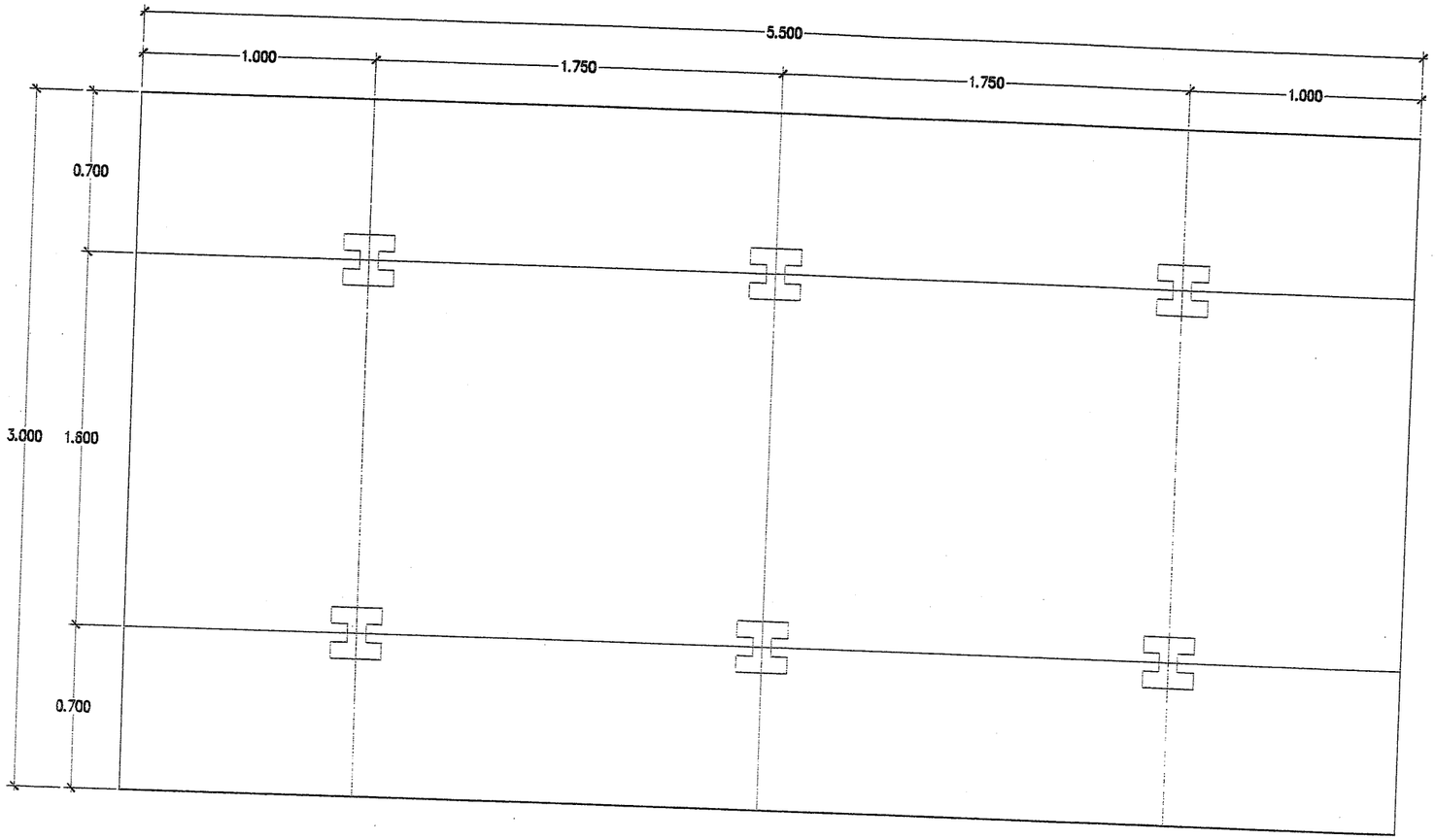

S1 อาคารธัญญารมย์
มาตราส่วน 1:25

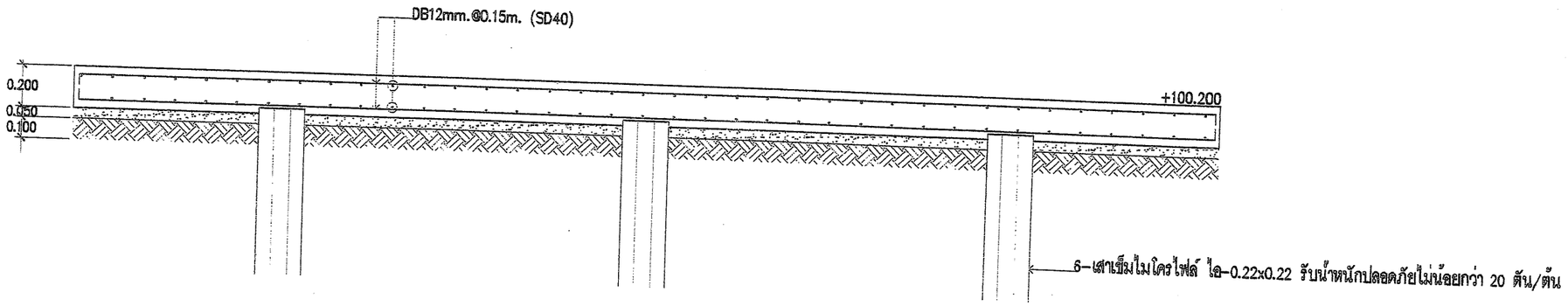

แปลนฐานรากทางลาด , S1 อาคารธัญญารมย์
มาตราส่วน 1:25

สำนักงานปลัดกระทรวงฯ
กระทรวงการพัฒนาสังคมและความมั่นคงของมนุษย์

ปรับปรุงอาคารธัญญารมย์

สถาบันพระประชาบดี

สำนักงานปลัดกระทรวงฯ

สำรวจ / เขียนแบบ	นายวีรวิชญ์ มหรรทัศนพงฐ์	อนุมัติแบบ
สถาปนิก	นายเอกรินทร์ บัวใหญ่รักษา	
วิศวกรโยธา	นายชินวัตร ศรีชาติ	
วิศวกรโยธา	นายกิตติธัช ชีววัฒนาพงศ์	
วิศวกรโยธา	นายฤชากร ไทยยัง	
วิศวกรโยธา	นายนันท์ปพล พานทอง	
วิศวกรโยธา	นายณรงค์ศักดิ์ แกล้มกระโทก	

นายพิศิษฐ อยู่พลี
ผู้อำนวยการกลุ่มออกแบบฯ
ปฏิบัติราชการแทน ปลัดกระทรวงการพัฒนาสังคมฯ

เลขที่แบบ	พม.67174
วันที่	30 กันยายน 2567
มาตราส่วน	1 : 25
แผ่นที่	A-10

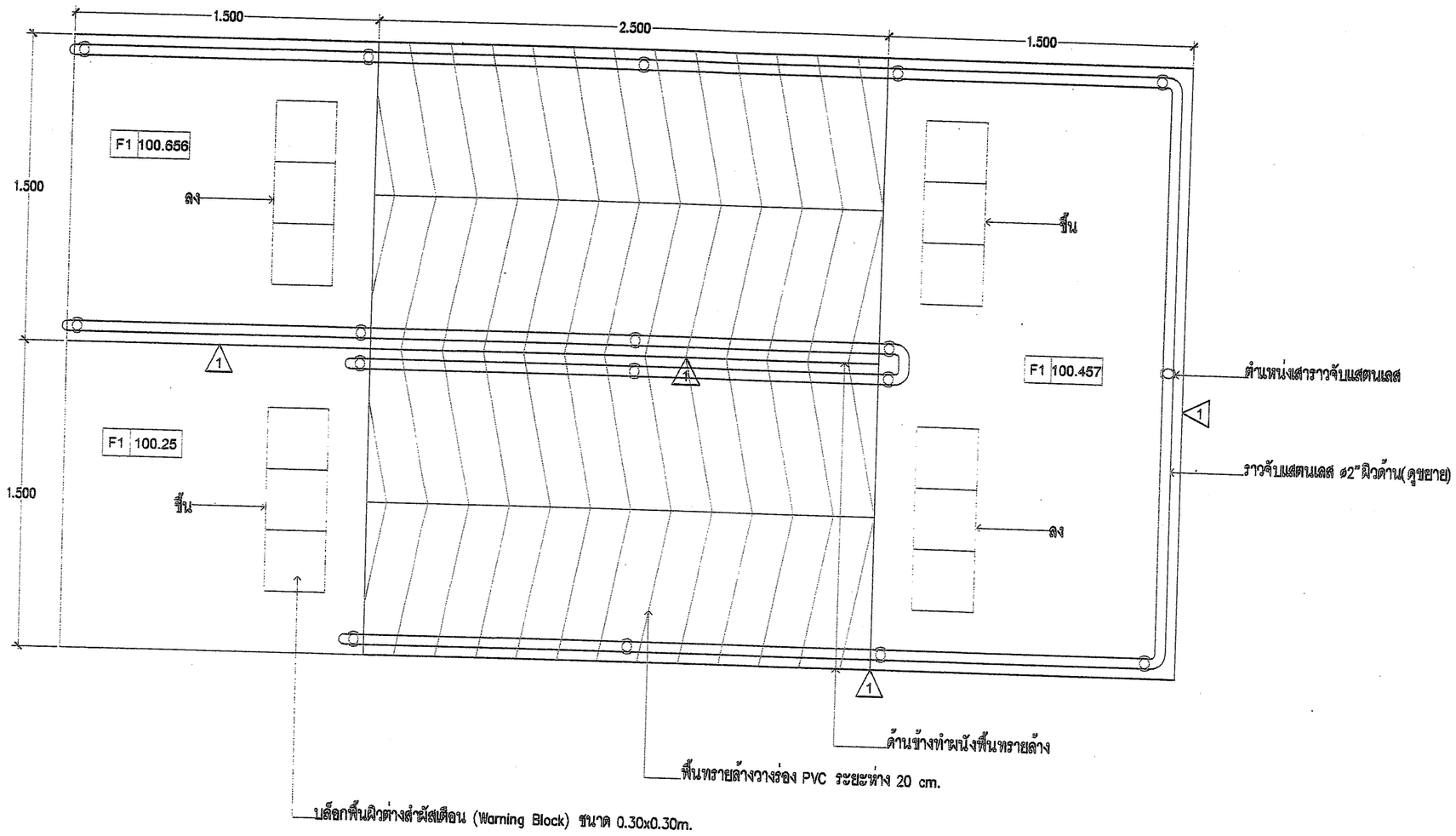

สัญญาลักษณ์รายการทั่วไป

ขยายทางลาด อาคารธัญญารมย์
มาตราส่วน 1:25

F1 พื้นทรายล้าง

□ บล็อกพื้นผิวต่างสำผัสเตือน (Warning Block) ขนาด 0.30x0.30m.

△1 ผนังอิฐมวลเบาก่อฉาบเรียบผิวทรายล้าง (เลือกแบบระหว่างดำเนินการ)

สำนักงานปลัดกระทรวงฯ
กระทรวงการพัฒนาสังคมและความมั่นคงของมนุษย์

ปรับปรุงอาคารธัญญารมย์
สถาบันพระประชาบดี
สำนักงานปลัดกระทรวงฯ

สำรวจ / เขียนแบบ	นายวีรวิชญ์ มหรรทัศนพงฐ์	อนุมัติแบบ
สถาปนิก	นายเอกรินทร์ บัวใหญ่รักษา	
วิศวกรโยธา	นายชินวัตร ศรีชาติ	
วิศวกรโยธา	นายกิตติธัช ชีววัฒนาพงศ์	
วิศวกรโยธา	นายฤชากร ไทยยัง	
วิศวกรโยธา	นายนันท์ปพล พานทอง	
วิศวกรโยธา	นายณรงค์ศักดิ์ แกล้มกระโทก	

นายพิศิษฐ อยู่พลี
ผู้อำนวยการกลุ่มออกแบบฯ
ปฏิบัติราชการแทน ปลัดกระทรวงการพัฒนาสังคมฯ

เลขที่แบบ	พม.67174
วันที่	30 กันยายน 2567
มาตราส่วน	1 : 25
แผ่นที่	A-11

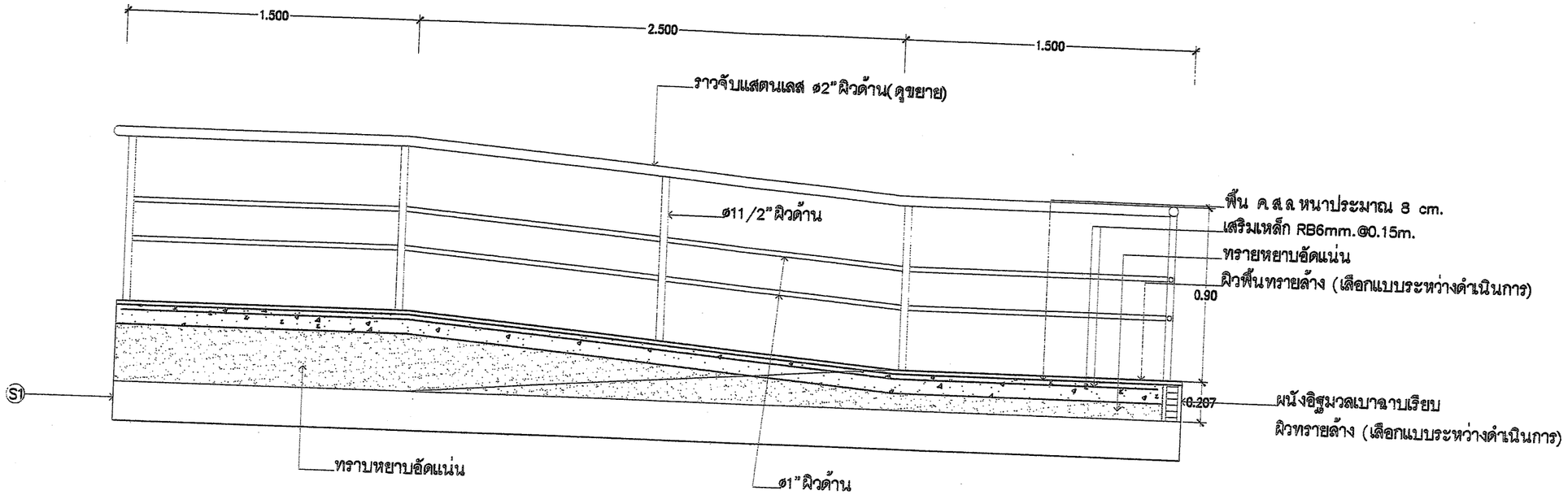

รูปตัดทางลาด อาคารธัญญารมย์
มาตราส่วน 1:25

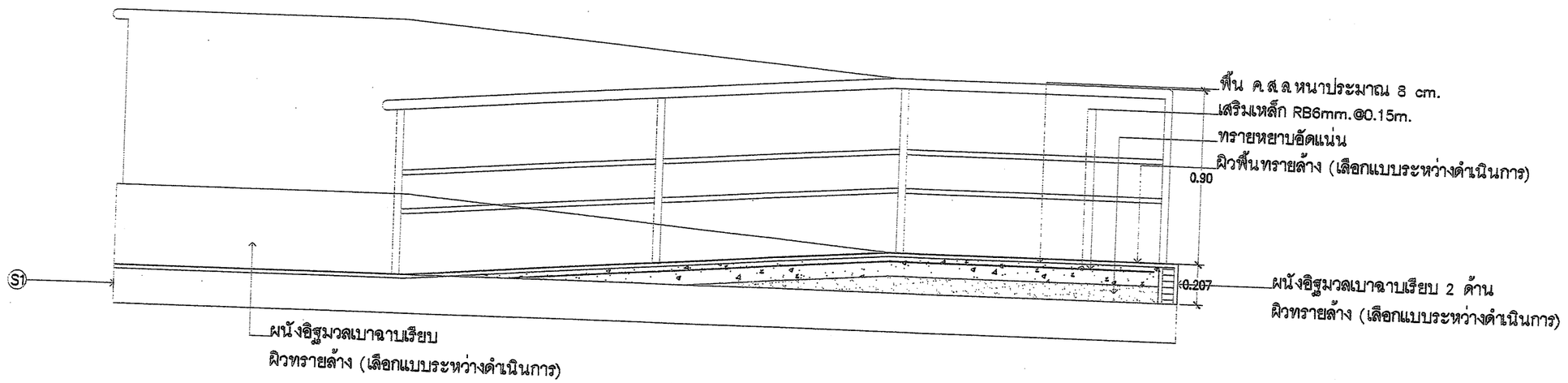

รูปตัดทางลาด อาคารธัญญารมย์
มาตราส่วน 1:25

หมายเหตุ

- ขนาดและมิติต่างๆของงานในแบบแปลนอาจต้องมีการปรับเพื่อความเหมาะสมกับสภาพพื้นที่จริงดังนั้น ผู้รับจ้างต้องปรึกษาเจ้าหน้าที่ผู้ควบคุมงานก่อนดำเนินการใดๆทุกครั้ง ทั้งนี้การดำเนินการใดๆต้องยึดถือและปฏิบัติตามหลักวิชาวิศกรรมโยธาอย่างเคร่งครัด
- หากมีข้อสงสัย หรือข้อขัดแย้งในแบบแปลนและรายการผู้รับจ้างต้องปรึกษาเจ้าหน้าที่ผู้ควบคุมงานก่อนดำเนินการใดๆ ผู้รับจ้างต้องรับผิดชอบในความเสียหายที่เกิดขึ้นเนื่องจากการดำเนินการไปโดยพละการ
- เก็บงานทาสีน้ำพลาสติก(สีเดิม) ในส่วนที่ผู้รับจ้างทำเสียหายทั้งหมด ให้ดูสวยงาม
- รายการใดขาดตกบกพร่องผู้รับจ้างจักต้องทำให้โดยไม่คิดค่าใช้จ่ายเพิ่มเติม

สำนักงานปลัดกระทรวงฯ
กระทรวงการพัฒนาสังคมและความมั่นคงของมนุษย์

ปรับปรุงอาคารธัญญารมย์			เลขที่แบบ
สถาบันพระประชาบดี		สำนักงานปลัดกระทรวงฯ	พม.67174
สำรวจ / เขียนแบบ	นายวีรวิชญ์ มหรรทัศนพงฐ์	อนุมัติแบบ	วันที่
สถาปนิก	นายเอกรินทร์ บัวใหญ่รักษา		30 กันยายน 2567
วิศวกรโยธา	นายชินวัตร ศรีชาติ		มาตราส่วน
วิศวกรโยธา	นายกิตติธัช ชีววัฒนาพงศ์		1 : 25
วิศวกรโยธา	นายฤชากร ไทยยัง		แผ่นที่
วิศวกรโยธา	นายนันท์ปพล พานทอง	นายพิศิษฐ อยู่พลี ผู้อำนวยการกลุ่มออกแบบฯ	A-12
วิศวกรโยธา	นายณรงค์ศักดิ์ แกล้มกระโทก		

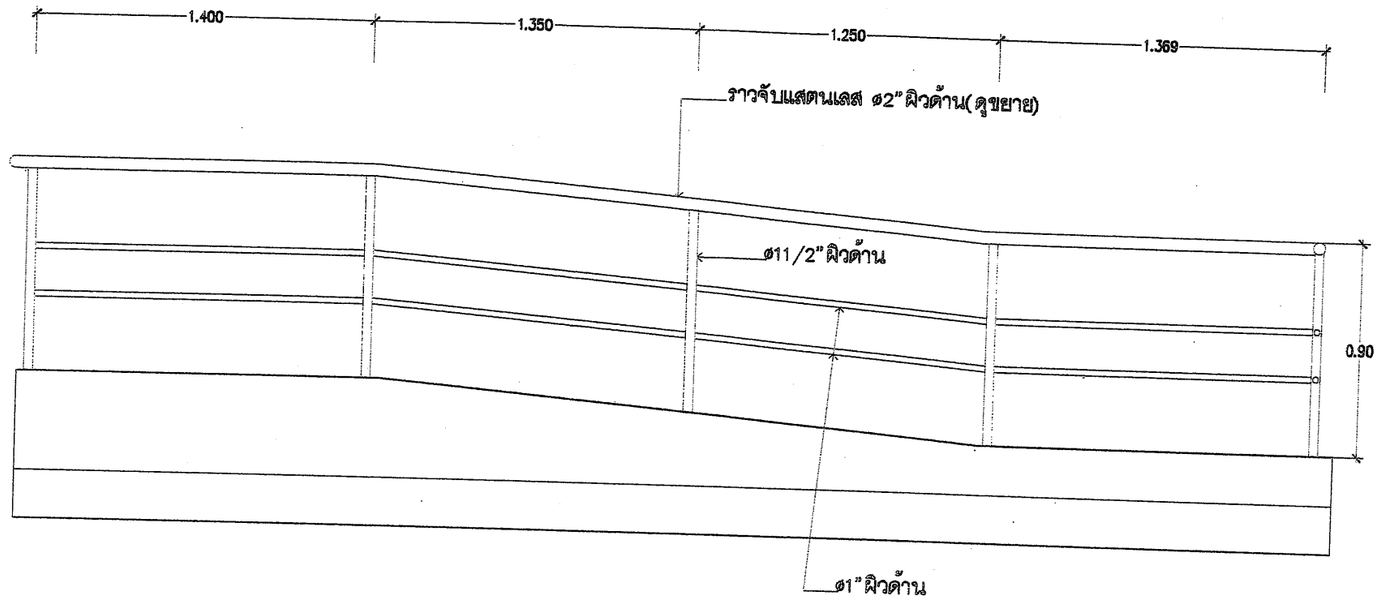

ขยายราวแสตนเลส อาคารธัญญารมย์
มาตราส่วน 1:25

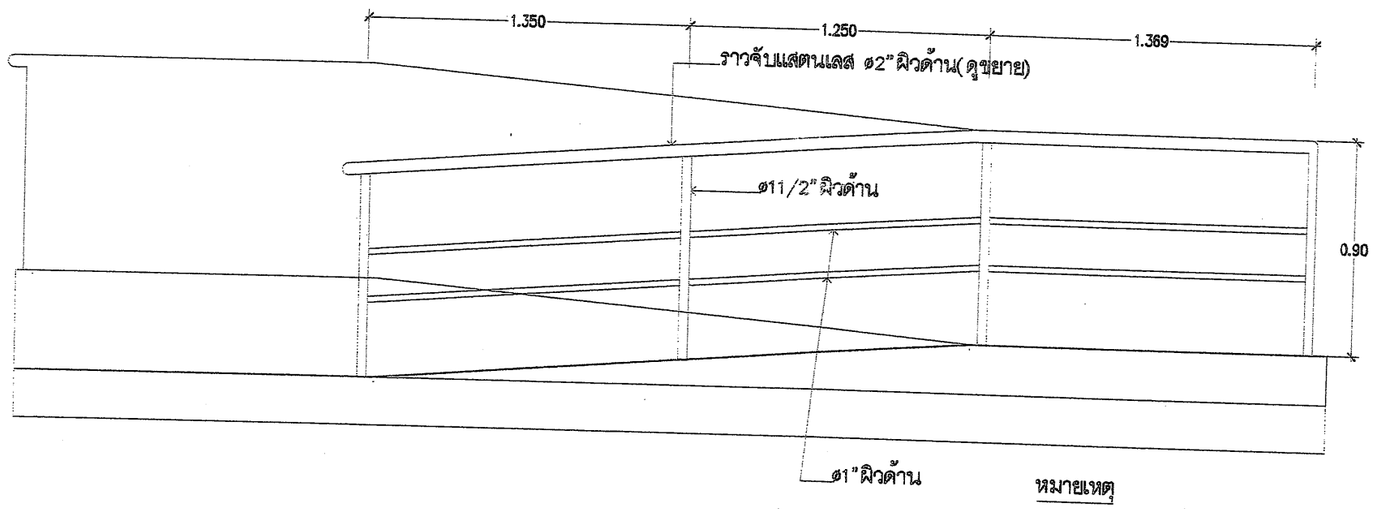

ขยายราวแสตนเลส อาคารธัญญารมย์
มาตราส่วน 1:25

หมายเหตุ
- แสตนฝาครอบเสาและอุปกรณ์อื่นๆครบชุด

สำนักงานปลัดกระทรวงฯ กระทรวงการพัฒนาสังคมและความมั่นคงของมนุษย์	ปรับปรุงอาคารธัญญารมย์ สถาบันพระประชาบดี สำนักงานปลัดกระทรวงฯ		เลขที่แบบ พม.67174
	สำรวจ / เขียนแบบ	นายวีรวิชญ์ มหรรทัศนพงศ์	อนุมัติแบบ
	สถาปนิก	นายเอกรินทร์ บัวใหญ่รักษา	วันที่ 30 กันยายน 2567
	วิศวกรโยธา	นายชินวัตร ศรีชาติ	
	วิศวกรโยธา	นายกิตติธัช ชีววัฒนาพงศ์	มาตราส่วน 1 : 25
	วิศวกรโยธา	นายฤชากร ไทยยัง	
	วิศวกรโยธา	นายนันท์ปพล พานทอง	แผ่นที่
	วิศวกรโยธา	นายณรงค์ศักดิ์ แกล้มกระโทก	A-13

นายพิศิษฐ อยู่พลี
ผู้อำนวยการกลุ่มออกแบบฯ
ปฏิบัติราชการแทน ปลัดกระทรวงการพัฒนาสังคมฯ

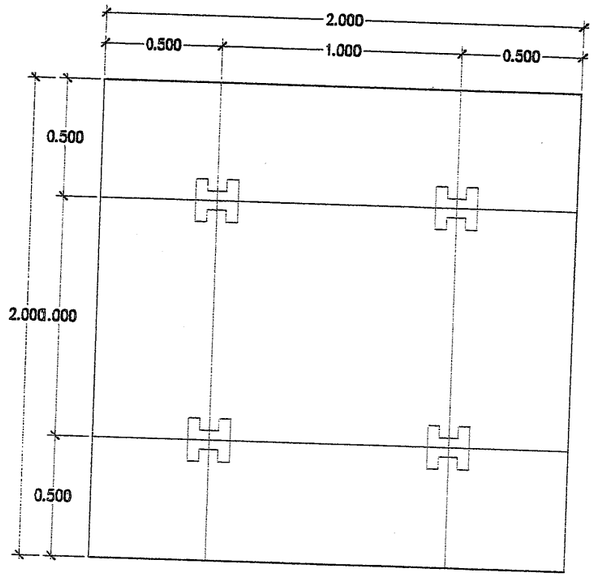

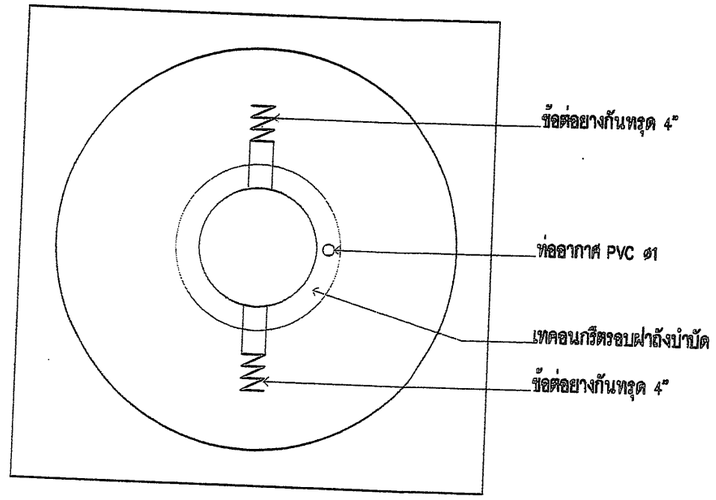

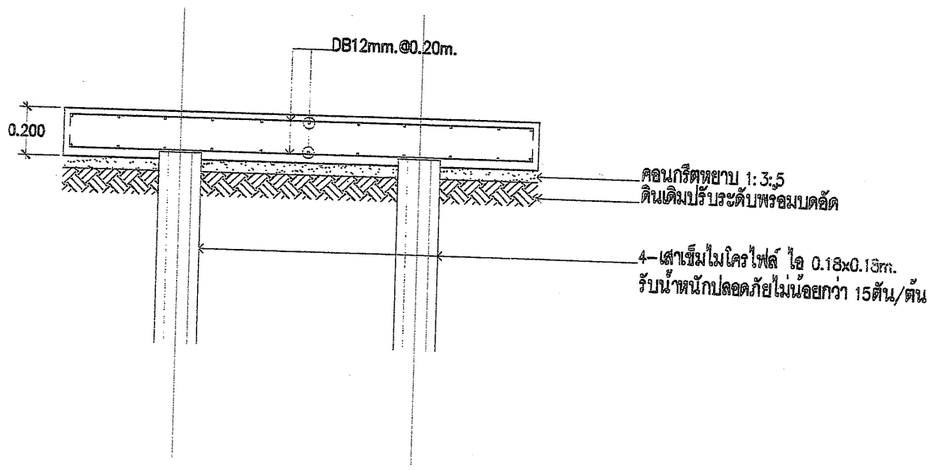

ขยายฐานรากรับถังบำบัด
มาตราส่วน 1:25

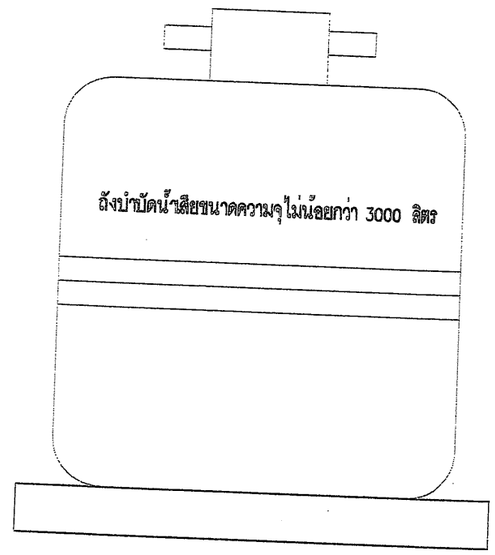

รูปถังบำบัด
มาตราส่วน 1:25

สำนักงานปลัดกระทรวงฯ
กระทรวงการพัฒนาสังคมและความมั่นคงของมนุษย์

ปรับปรุงอาคารธัญญารมย์

สถาบันพระประชาบดี
สำนักงานปลัดกระทรวงฯ

สำรวจ / เขียนแบบ	นายวีรวิชญ์ มหรรทัศนพงฐ์	อนุมัติแบบ
สถาปนิก	นายเอกรินทร์ บัวใหญ่รักษา	
วิศวกรโยธา	นายชินวัตร ศรีชาติ	
วิศวกรโยธา	นายกิตติธัช ชีววัฒนาพงศ์	
วิศวกรโยธา	นายฤชากร ไทยยัง	
วิศวกรโยธา	นายนันท์ปพล พานทอง	
วิศวกรโยธา	นายณรงค์ศักดิ์ แกล้มกระโทก	

นายพิศิษฐ อยู่พลี
ผู้อำนวยการกลุ่มออกแบบฯ
ปฏิบัติราชการแทน ปลัดกระทรวงการพัฒนาสังคมฯ

เลขที่แบบ	พม.67174
วันที่	30 กันยายน 2567
มาตราส่วน	1 : 25
แผ่นที่	A-14

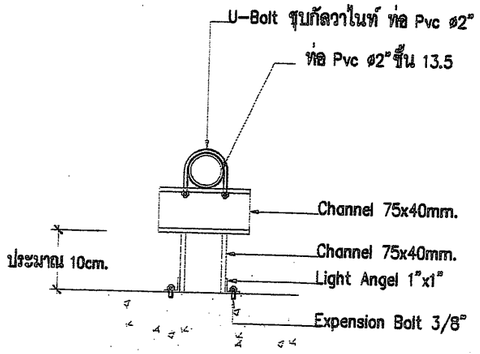

ขยาย Support PVC ø2" ชั้น 13.5
มาตราส่วน 1:10

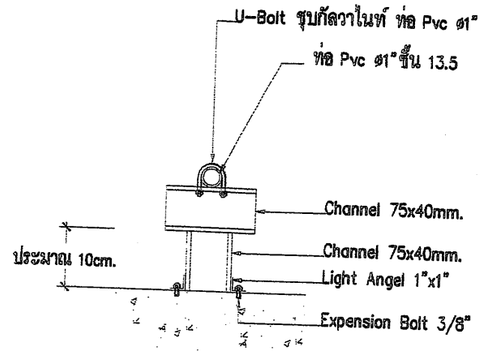

ขยาย Support PVC ø1" ชั้น 13.5
มาตราส่วน 1:10

หมายเหตุ

-งานเหล็กและงาน Support ยึดท่อ PVC ทุกชนิดให้ทาสีน้ำมันและทาสีกันสนิม

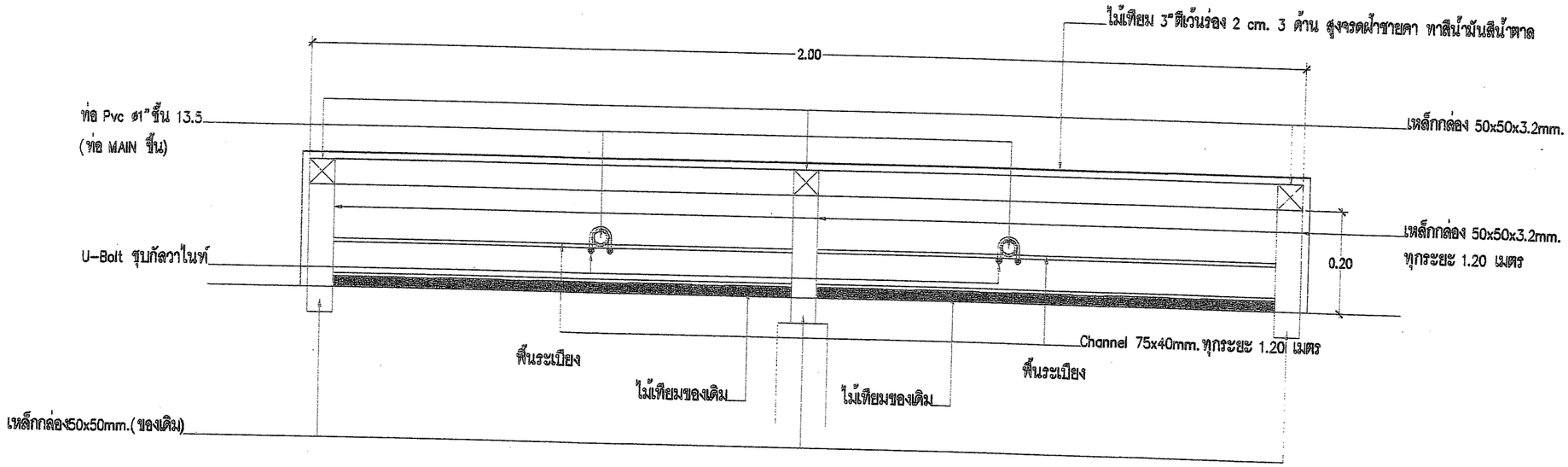

ขยาย Shaft
มาตราส่วน 1:10

สำนักงานปลัดกระทรวงฯ
กระทรวงการพัฒนาสังคมและความมั่นคงของมนุษย์

ปรับปรุงอาคารธัญญารมย์			เลขที่แบบ
สถาบันพระประชาบดี		สำนักงานปลัดกระทรวงฯ	พม.67174
สำรวจ / เขียนแบบ	นายวีรวิชญ์ มหรรทัศนพงฐ์	อนุมัติแบบ	วันที่
สถาปนิก	นายเอกรินทร์ บัวใหญ่รักษา		30 กันยายน 2567
วิศวกรโยธา	นายชินวัตร ศรีชาติ		มาตราส่วน
วิศวกรโยธา	นายกิตติธัช ชีววัฒนาพงศ์		1:10
วิศวกรโยธา	นายฤชากร ไทยยัง	นายพิศิษฐ อยู่พลี	แผ่นที่
วิศวกรโยธา	นายนันท์ปพล พานทอง	ผู้อำนวยการกลุ่มออกแบบฯ	A-15
วิศวกรโยธา	นายณรงค์ศักดิ์ แกล้มกระโทก	ปฏิบัติราชการแทน ปลัดกระทรวงการพัฒนาสังคมฯ	