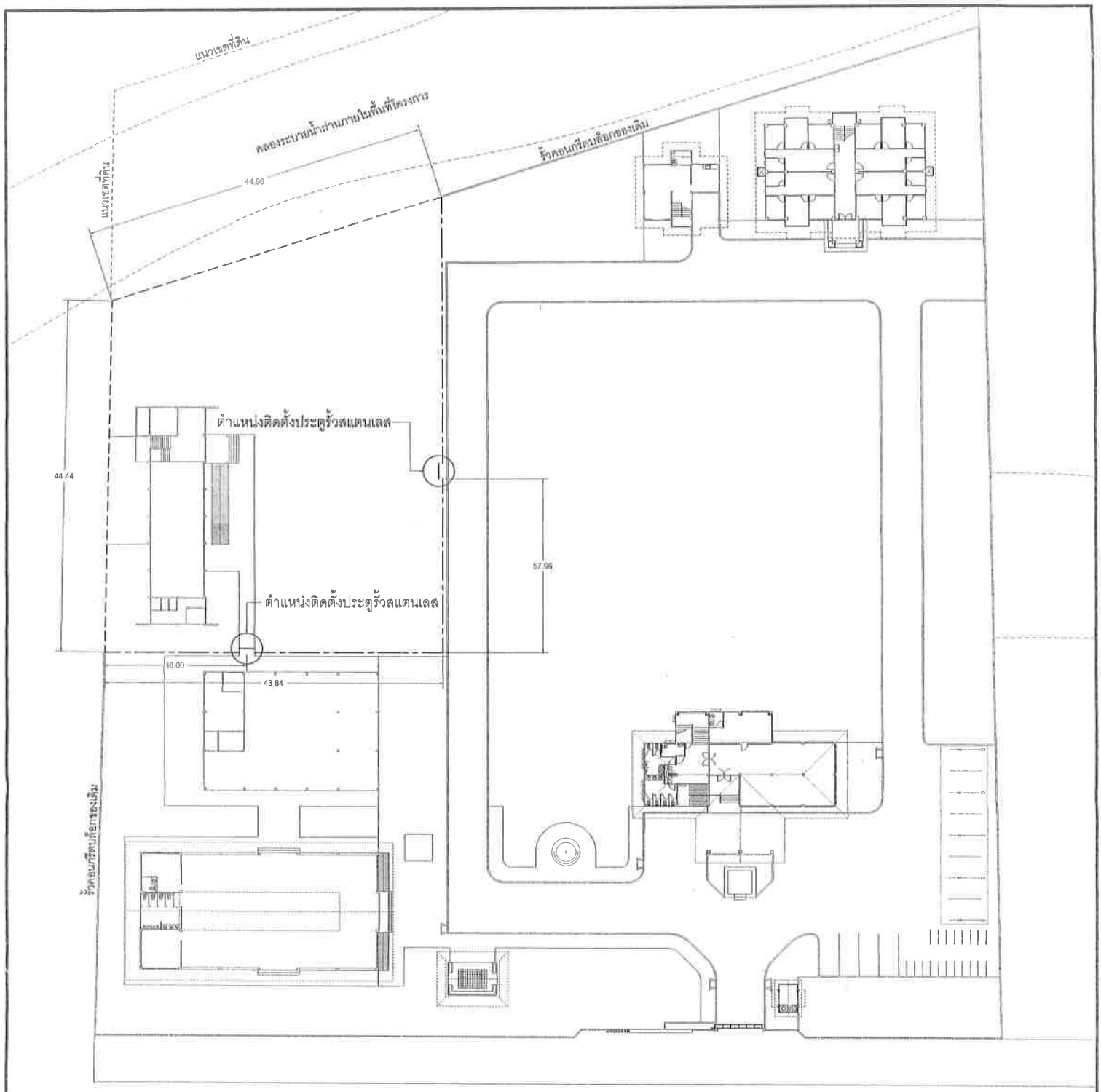

ผังแสดงพื้นที่การทำรั้วโปร่ง ของสถานคุ้มครองสวัสดิภาพผู้เสียหายจากการค้ามนุษย์จังหวัดระนอง

Scale 1:500

สัญลักษณ์

——— · ——— · ——— ตำแหน่งก่อสร้างรั้วเหล็กโปร่ง สูง 0.60 ม. (ต่อจากรั้วเดิม) ดูขยาย 1

- - - - - - - - ตำแหน่งก่อสร้างรั้วเหล็กโปร่ง สูง 2.60 ม. (ก่อสร้างใหม่) ดูขยาย 2

⊖ ตำแหน่งก่อสร้างประตูสแตนเลสขนาด 1.00 x 2.00 ม. ด้านบนประตูมีศรแหลม 0.60 ม. รวมจำนวน 2 ชุด

สำนักงานปลัดกระทรวงฯ กระทรวงการพัฒนาสังคมและความมั่นคงของมนุษย์	จัดทำรั้วโปร่ง สถานคุ้มครองสวัสดิภาพผู้เสียหายจากการค้ามนุษย์จังหวัดระนอง สำนักงานปลัดกระทรวงการพัฒนาสังคมฯ		เลขที่แบบ พม 59038
	สำรวจ / เขียนแบบ	นายสุปรีดิ์ อินทรเทียม	วันที่ สิงหาคม 2558
	สถาปนิก	นายภาสุ น้ำทิพย์	
	สถาปนิก	นายพิพัฒน์ แม้นนนทรัตน์	มาตราส่วน 1:500
	วิศวกร	นายเศวต พานทอง	
	วิศวกร	นายณรงค์ศักดิ์ แกล้มกรุ่นเจ้า	แผ่นที่ A-01
	วิศวกร	นายพิศิษฐ อยู่ทุ่ง	
	ผอ.กลุ่มออกแบบฯ	นายศักดิ์ณรงค์ สมัครการ	นายธงชัย ทองมา ผอ. กองออกแบบเพื่อกลุ่มเป้าหมายพิเศษ

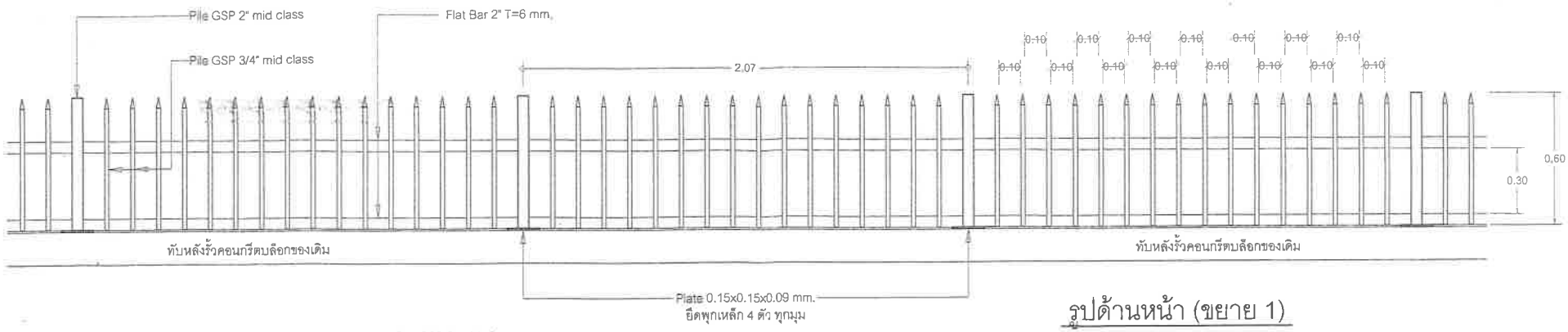

รูปด้านหน้า (ขยาย 1)

Scale 1:20

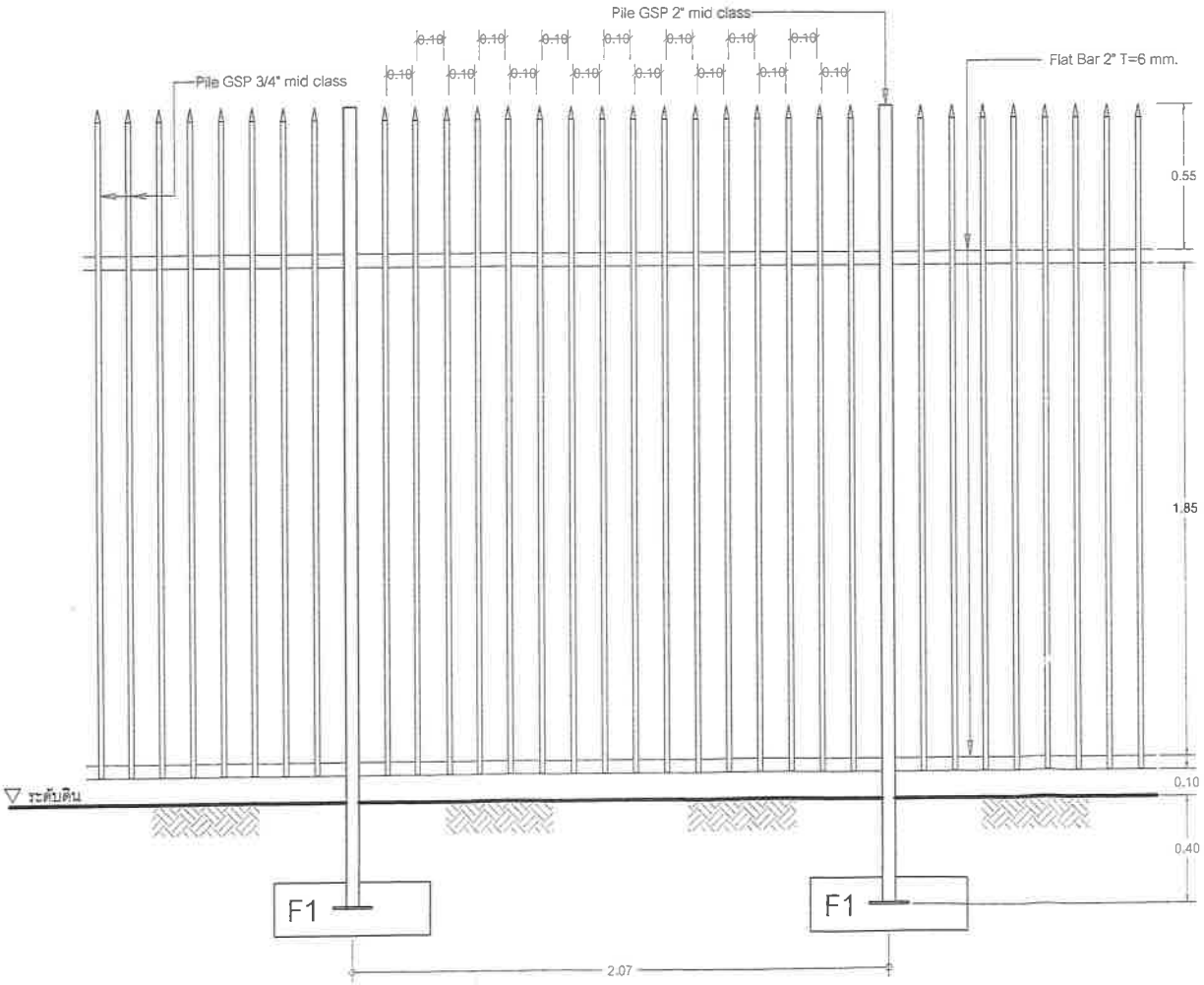

รูปด้านหน้า (ขยาย 2)

Scale 1:20

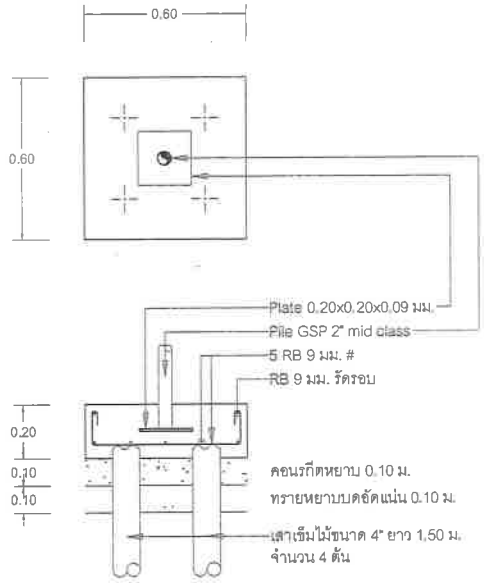

ขยายฐานราก F1

Scale 1:20

สำนักงานปลัดกระทรวงฯ กระทรวงการพัฒนาสังคมและความมั่นคงของมนุษย์	จัดทำรั้วโปร่ง สถานคุ้มครองสวัสดิภาพผู้เสียหายจากการค้ามนุษย์จังหวัดระนอง สำนักงานปลัดกระทรวงการพัฒนาสังคมฯ		เลขที่แบบ พม 59038
	สำรวจ / เขียนแบบ	นายสุปรีดิ์ อินทรเทียม	วันที่ สิงหาคม 2558
	สถาปนิก	นายภาสุ น้ำทิพย์	
	สถาปนิก	นายพิทัสน์ แม้นนนทรัตน์	มาตราส่วน 1:20
	วิศวกร	นายเศวต ทานทอง	
	วิศวกร	นายณรงค์ศักดิ์ แกล้มกระษัตร	แผ่นที่ A-02
	วิศวกร	นายพิศิษฐ อยู่ทดี	
	ผอ.กลุ่มออกแบบฯ	นายศักดิ์ณรงค์ สิมิครการ	นายธงชัย ทองมา ผอ. กองออกแบบเพื่อกลุ่มเป้าหมายพิเศษ

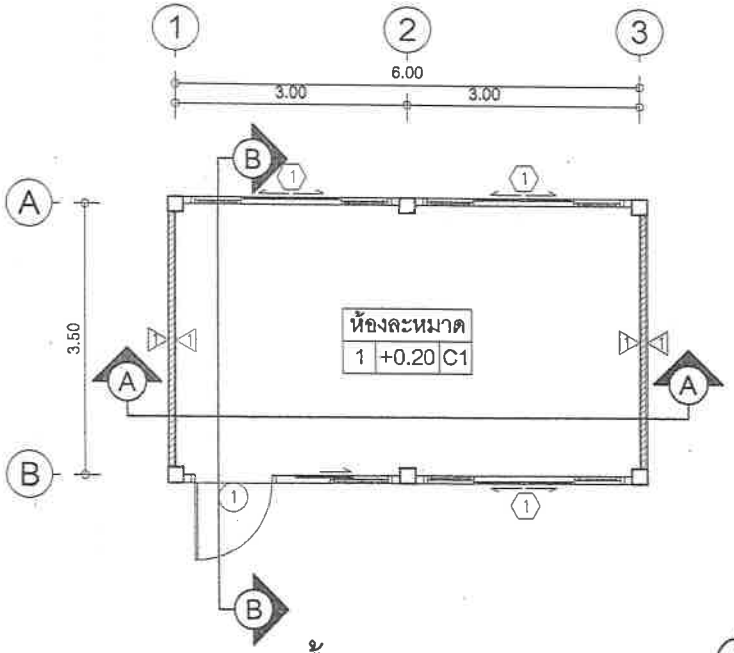

แปลนพื้นอาคารละหมาด

มาตราส่วน 1:100

ทิศทางการมองรูปด้าน

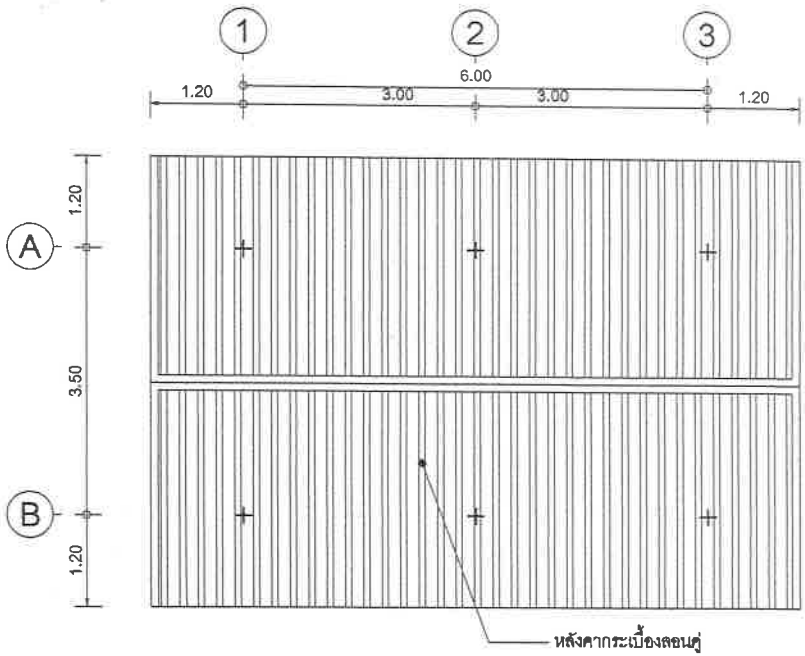

แปลนหลังคาอาคารละหมาด

มาตราส่วน 1:100

1 พื้น คสล. ผิวปูกระเบื้องเซรามิค เกรด A ขนาด 12" x 12"

1 ผนังก่ออิฐมวลเบาฉาบปูนเรียบทาสี

2 ผนังกรุไม้ฝาสังเคราะห์ขนาด 6 นิ้ว พร้อมโครงเคร่าเหล็ก

สำนักงานปลัดกระทรวงฯ กระทรวงการพัฒนาสังคมและความมั่นคงของมนุษย์	ซ่อมต่อเติมอาคารห้องน้ำห้องละหมาด สถานคุ้มครองสวัสดิภาพผู้เสียหายจากการค้ามนุษย์จังหวัดระนอง สำนักงานปลัดกระทรวงการพัฒนาสังคมฯ		เลขที่แบบ พม 59039
	สำรวจ / เขียนแบบ	นายสุปรีดิ์ อินทรเทียม	วันที่ สิงหาคม 2558
	สถาปนิก	นายภาสุ น้ำทิพย์	
	สถาปนิก	นายพิพัฒน์ แม้นนนทรัตน์	มาตราส่วน 1:100
	วิศวกรโยธา	นายเศวต พานทอง	
	วิศวกรโยธา	นายณรงค์ศักดิ์ แกล้มกระโทก	
	วิศวกรโยธา	นายพิศิษฐ อยู่พลี	แผ่นที่ A-01
	ผอ.กลุ่มออกแบบฯ	นายศักดิ์ณรงค์ สมัครการ	
		นายธงชัย ทองมา ผอ. กองออกแบบเพื่อกลุ่มเป้าหมายพิเศษ	

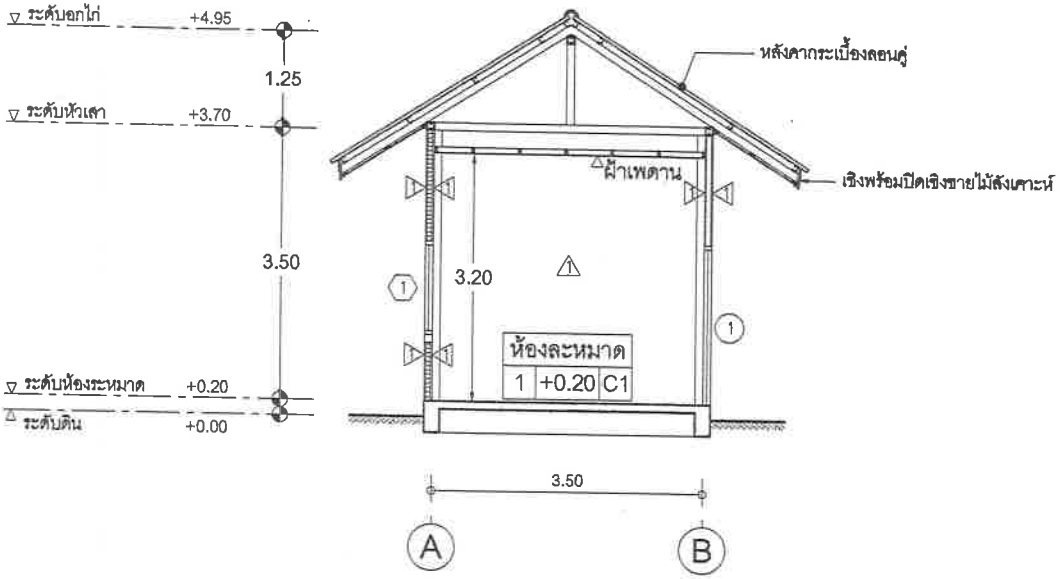

รูปตัด A-A

มาตราส่วน 1:100

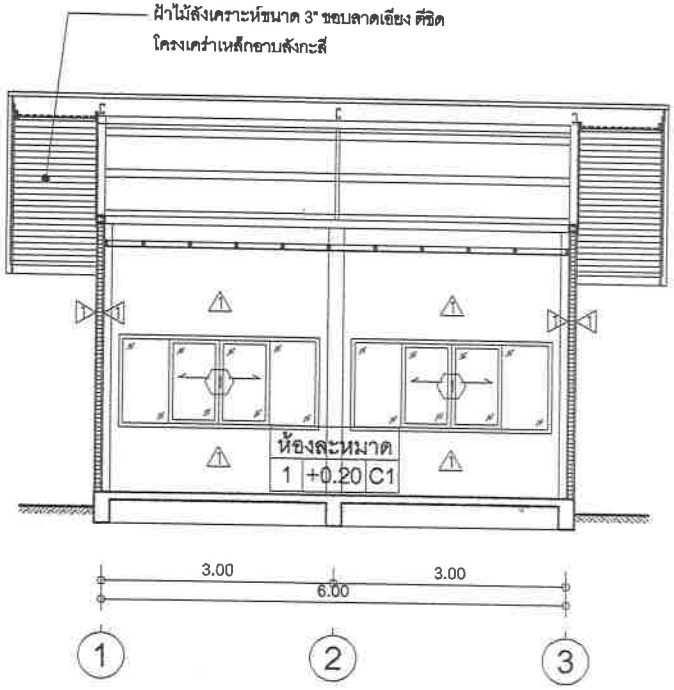

รูปตัด B-B

มาตราส่วน 1:100

(C1) ฝ้าเพดานยิปซั่มบอร์ดฉาบเรียบ หนา 9 มม. โครงเคร่าเหล็กอาบสังกะสี

(C2) ฝ้าไม้สังเคราะห์ขนาด 3" ขอบลาดเอียง ตีชิด โครงเคร่าเหล็กอาบสังกะสี

สำนักงานปลัดกระทรวงฯ กระทรวงการพัฒนาสังคมและความมั่นคงของมนุษย์	ซ่อมต่อเติมอาคารห้องน้ำห้องละหมาด สถานคุ้มครองสวัสดิภาพผู้เสียหายจากการค้ามนุษย์จังหวัดระนอง สำนักงานปลัดกระทรวงการพัฒนาสังคมฯ		เลขที่แบบ พม 59039
	สำรวจ / เขียนแบบ	นายสุปรีดิ์ อินทรเทียม	วันที่ สิงหาคม 2558
	สถาปนิก	นายภาสุ น้ำทิพย์	
	สถาปนิก	นายพิพัฒน์ แม้นนนทรัตน์	มาตราส่วน 1:100
	วิศวกรโยธา	นายเศวต พานทอง	
	วิศวกรโยธา	นายณรงค์ศักดิ์ แกล้มกสิกร	แผ่นที่ A-02
	วิศวกรโยธา	นายพิศิษฐ อยู่พลี	
	ผอ.กลุ่มออกแบบฯ	นายศักดิ์ณรงค์ สมัครการ	นายธงชัย ทองมา ผอ. กองออกแบบเพื่อกลุ่มเป้าหมายพิเศษ

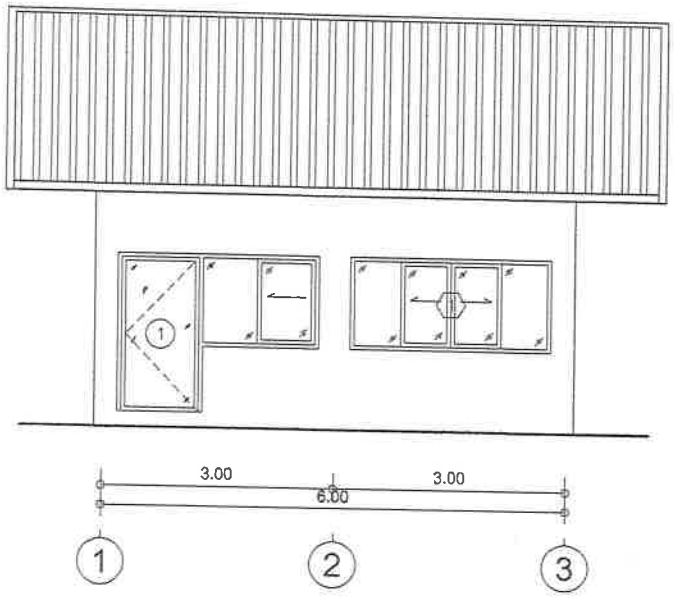

รูปด้าน 1
มาตราส่วน 1:100

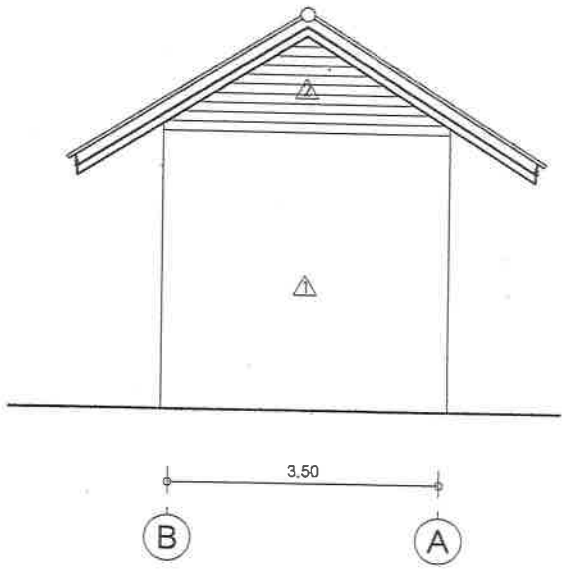

รูปด้าน 2
มาตราส่วน 1:100

สำนักงานปลัดกระทรวงฯ กระทรวงการพัฒนาสังคมและความมั่นคงของมนุษย์	ซ่อมต่อเติมอาคารห้องน้ำห้องละหมาด สถานคุ้มครองสวัสดิภาพผู้เสียหายจากการค้ามนุษย์จังหวัดระนอง สำนักงานปลัดกระทรวงการพัฒนาสังคมฯ		เลขที่แบบ พม 59039
	สำรวจ / เขียนแบบ	นายสุปรีดิ์ อินทรเทียม	วันที่ สิงหาคม 2558
	สถาปนิก	นายภาสุ น้ำทิพย์	
	สถาปนิก	นายพิพัฒน์ แม้นนนทรัตน์	มาตราส่วน 1:100
	วิศวกรโยธา	นายเศวต พานทอง	
	วิศวกรโยธา	นายณรงค์ศักดิ์ แกล้มกสิกร	แผ่นที่
	วิศวกรโยธา	นายพิศิษฐ อยู่พลี	A-03
	ผอ.กลุ่มออกแบบฯ	นายศักดิ์ณรงค์ สมัครการ	

นายธงชัย ทองมา
ผอ. กองออกแบบเพื่อกลุ่มเป้าหมายพิเศษ

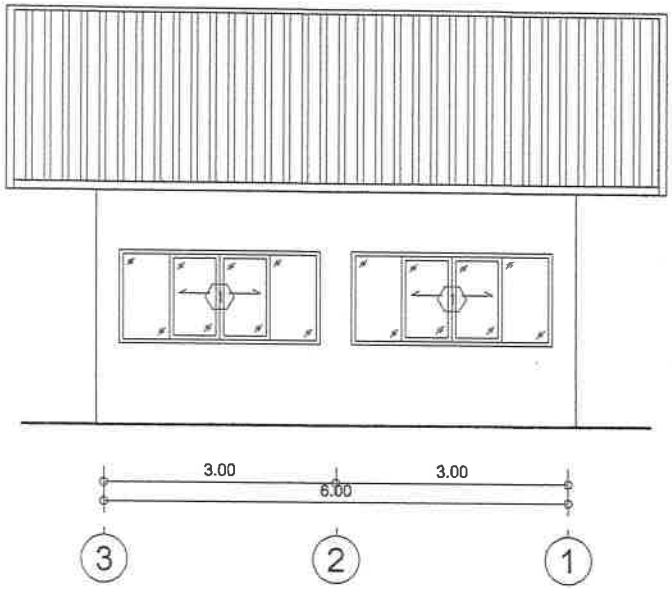

รูปด้าน 3
มาตราส่วน 1:100

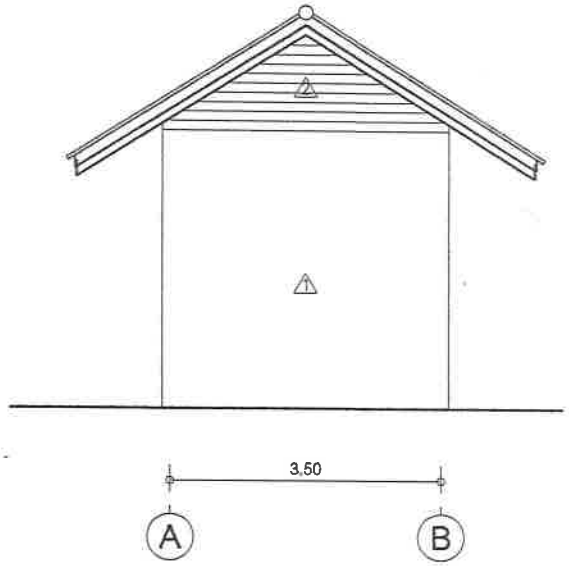

รูปด้าน 4
มาตราส่วน 1:100

สำนักงานปลัดกระทรวงฯ กระทรวงการพัฒนาสังคมและความมั่นคงของมนุษย์	ซ่อมต่อเติมอาคารห้องน้ำห้องละหมาด สถานคุ้มครองสวัสดิภาพผู้เสียหายจากการค้ามนุษย์จังหวัดระนอง สำนักงานปลัดกระทรวงการพัฒนาสังคมฯ		เลขที่แบบ พม 59039
	สำรวจ / เขียนแบบ	นายสุปรีดิ์ อินทรเทียม	วันที่ สิงหาคม 2558
	สถาปนิก	นายภาสุ น้ำทิพย์	
	สถาปนิก	นายพิพัฒน์ แม้นนนทรัตน์	มาตราส่วน 1:100
	วิศวกรโยธา	นายเศวต พานทอง	
	วิศวกรโยธา	นายณรงค์ศักดิ์ แกล้มกสิกร	แผ่นที่
	วิศวกรโยธา	นายพิศิษฐ อยู่พลี	A-04
	ผอ.กลุ่มออกแบบฯ	นายศักดิ์ณรงค์ สมัครการ	

นายธงชัย ทองมา
ผอ. กองออกแบบเพื่อกลุ่มเป้าหมายพิเศษ

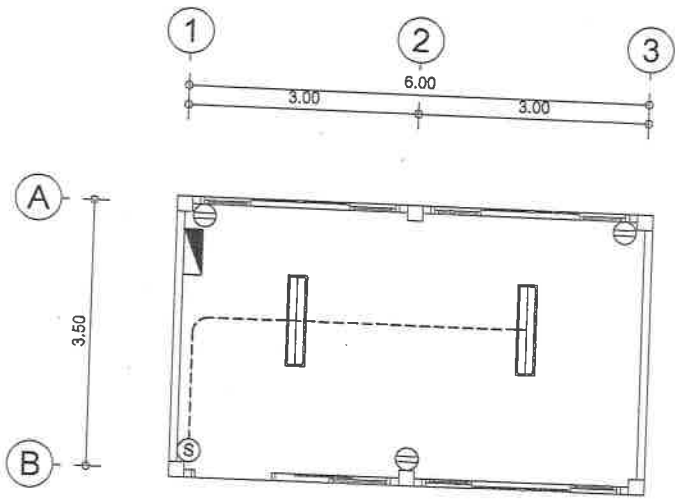

แปลนไฟฟ้า

มาตราส่วน 1:100

ตารางสัญลักษณ์ประกอบแบบไฟฟ้า

สัญลักษณ์	รายละเอียด
	Load Center
Ⓢ	ตำแหน่งติดตั้งสวิทช์เปิด-ปิด ไฟฟ้า
⊖	ตำแหน่งติดตั้งเต้าเสียบคู่เครื่องใช้ไฟฟ้า
	ดวงโคมฟลูออเรสเซนต์ 2x36 วัตต์ โคมละท้อนแสง พร้อมหน้ากากตะแกรง
หมายเหตุ	ให้เดินสายไฟฟ้าร้อยท่อพีวีซี. ฝังผนังทุกจุด

สำนักงานปลัดกระทรวงฯ
กระทรวงการพัฒนาสังคมและความมั่นคงของมนุษย์

ซ่อมต่อเติมอาคารห้องน้ำห้องละหมาด

สถานคุ้มครองสวัสดิภาพผู้เสียหายจากการค้ามนุษย์จังหวัดระนอง สำนักงานปลัดกระทรวงการพัฒนาสังคมฯ

สำรวจ / เขียนแบบ	นายสุปรีดิ์ อินทรเทียม	
สถาปนิก	นายภาสุ น้ำทิพย์	
สถาปนิก	นายพิพัฒน์ แม้นนนทรัตน์	
วิศวกรโยธา	นายเศวต พานทอง	
วิศวกรโยธา	นายณรงค์ศักดิ์ แกล้มคะโทก	
วิศวกรโยธา	นายพิศิษฐ อยู่พลี	
ผอ.กลุ่มออกแบบฯ	นายศักดิ์ณรงค์ สมัครการ	นายธงชัย ทองมา ผอ. กองออกแบบเพื่อกลุ่มเป้าหมายพิเศษ

เลขที่แบบ	พม 59039
วันที่	สิงหาคม 2558
มาตราส่วน	1:100
แผ่นที่	E-01

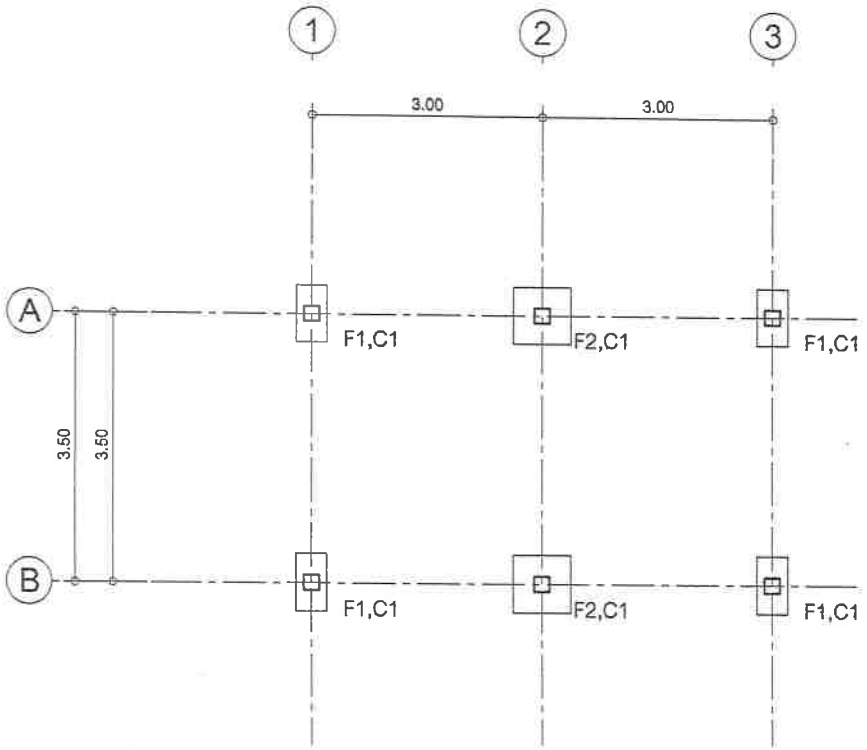

แปลนฐานราก

มาตราส่วน 1:100

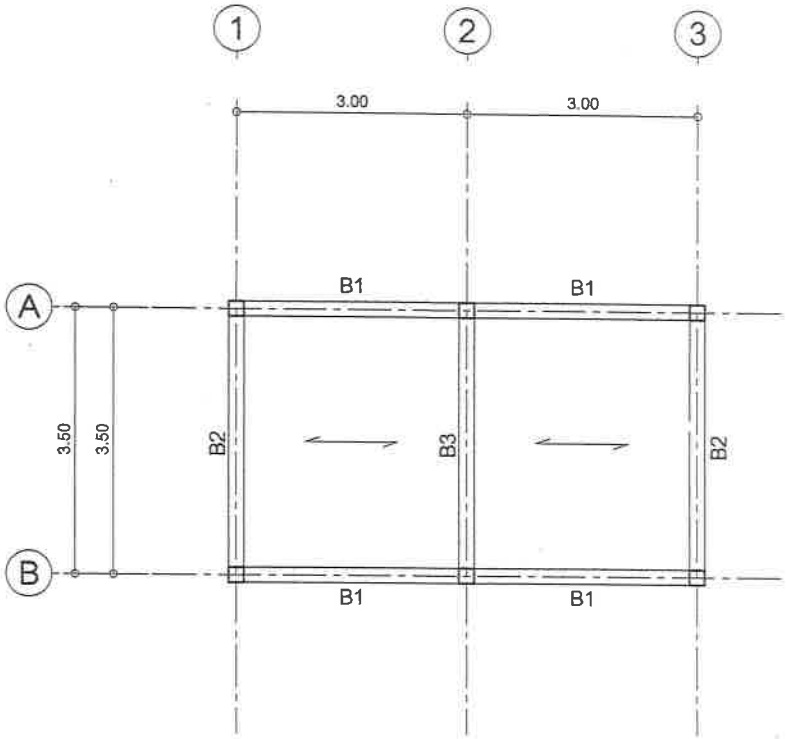

แปลนฐานราก

มาตราส่วน 1:100

สำนักงานปลัดกระทรวงฯ กระทรวงการพัฒนาสังคมและความมั่นคงของมนุษย์	**ซ่อมต่อเติมอาคารห้องน้ำห้องละหมาด** สถานคุ้มครองสวัสดิภาพผู้เสียหายจากการค้ามนุษย์จังหวัดระนอง สำนักงานปลัดกระทรวงการพัฒนาสังคมฯ		เลขที่แบบ พม 59039
สำรวจ / เขียนแบบ	นายสุปรีดิ์ อินทรเทียม	นายธงชัย ทองมา ผอ. กองออกแบบเพื่อกลุ่มเป้าหมายพิเศษ	วันที่ สิงหาคม 2558
สถาปนิก	นายภาสุ น้ำทิพย์		
สถาปนิก	นายพิพัฒน์ แม้นนนทรัตน์		มาตราส่วน 1:100
วิศวกรโยธา	นายเศวต พานทอง		
วิศวกรโยธา	นายณรงค์ศักดิ์ แกล้มกระโทก		แผ่นที่
วิศวกรโยธา	นายพิศิษฐ อยู่พลี		S-01
ผอ.กลุ่มออกแบบฯ	นายศักดิ์ณรงค์ สมัครการ		

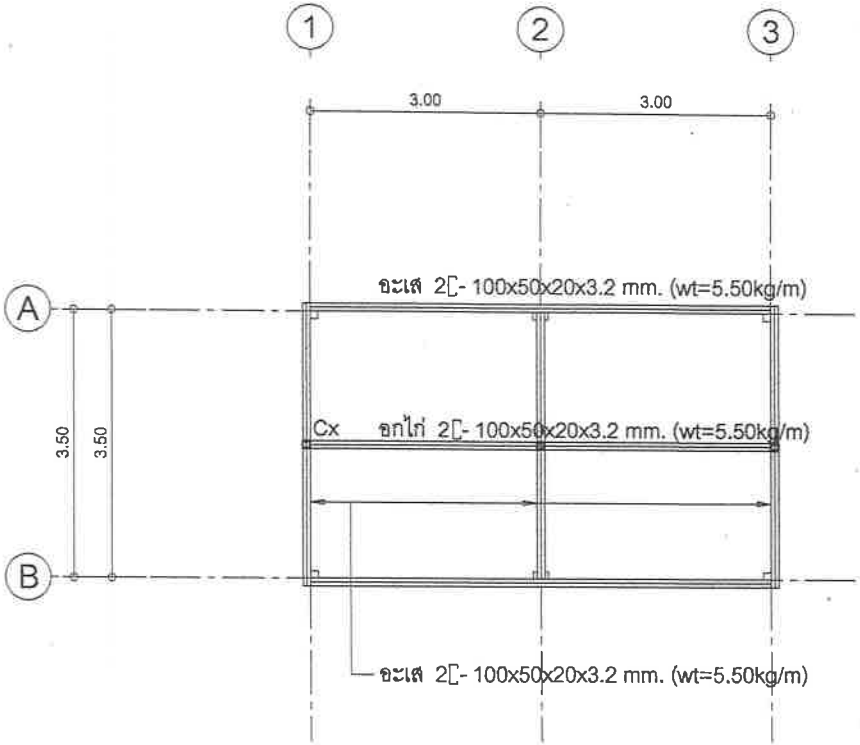

แปลนโครงหลังคาเหล็ก

มาตราส่วน 1:100

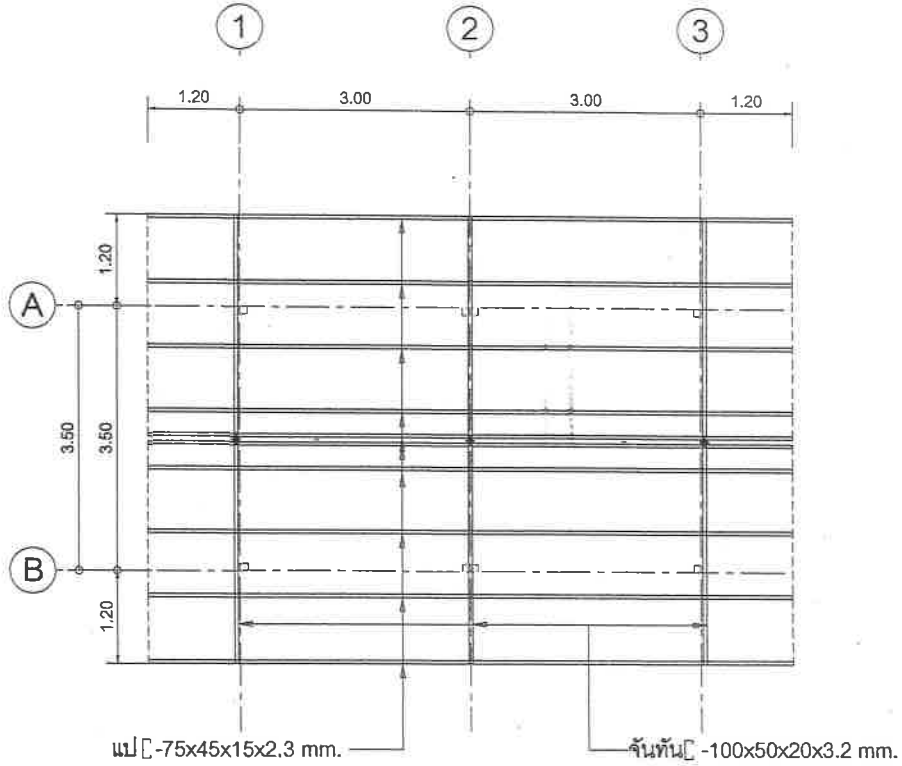

แปลนโครงหลังคาเหล็ก

มาตราส่วน 1:100

Cx ดั้ง 2[- 100x50x20x3.2 mm. (wt=5.50kg/m)

สำนักงานปลัดกระทรวงฯ กระทรวงการพัฒนาสังคมและความมั่นคงของมนุษย์	ซ่อมต่อเติมอาคารห้องน้ำห้องละหมาด สถานคุ้มครองสวัสดิภาพผู้เสียหายจากการค้ามนุษย์จังหวัดระนอง สำนักงานปลัดกระทรวงการพัฒนาสังคมฯ		เลขที่แบบ พม 59039
	สำรวจ / เขียนแบบ	นายสุปรีดิ์ อินทรเทียม	วันที่ สิงหาคม 2558
	สถาปนิก	นายภาสุ น้ำทิพย์	
	สถาปนิก	นายพิพัฒน์ แม้นนนทรัตน์	มาตราส่วน 1:100
	วิศวกรโยธา	นายเศวต พานทอง	
	วิศวกรโยธา	นายณรงค์ศักดิ์ แกล้วประไทก	แผ่นที่
	วิศวกรโยธา	นายพิศิษฐ อยู่พลี	S-02
	ผอ.กลุ่มออกแบบฯ	นายศักดิ์ณรงค์ สมัครการ	
		นายธงชัย ทองมา ผอ. กองออกแบบเพื่อกลุ่มเป้าหมายพิเศษ	

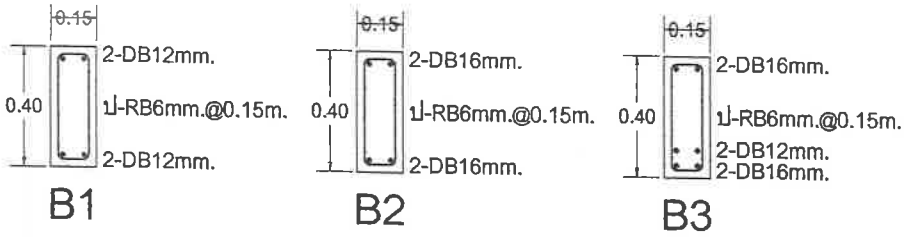

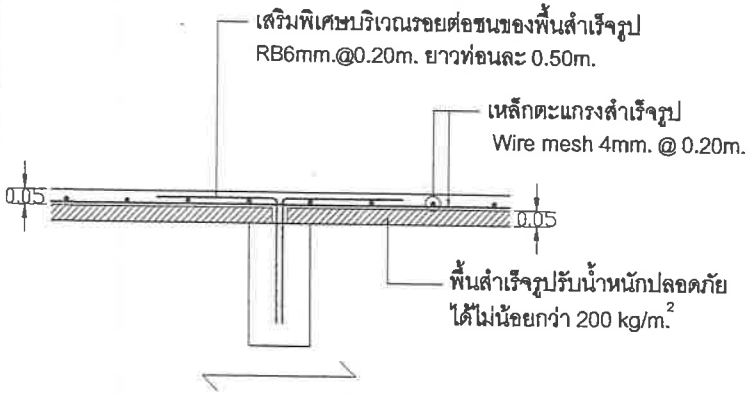

แบบขยายการวางพื้นสำเร็จรูป

ระดับคานหลังคา	C1
เสาชั้นที่ 1 ระดับพื้นชั้นที่ 1	0.15x0.15 4-DB12mm. ป-RB6mm.@0.15m.
ตอม่อ ระดับหลังฐานราก	0.15x0.15 4-DB12mm. ป-RB6mm.@0.15m.

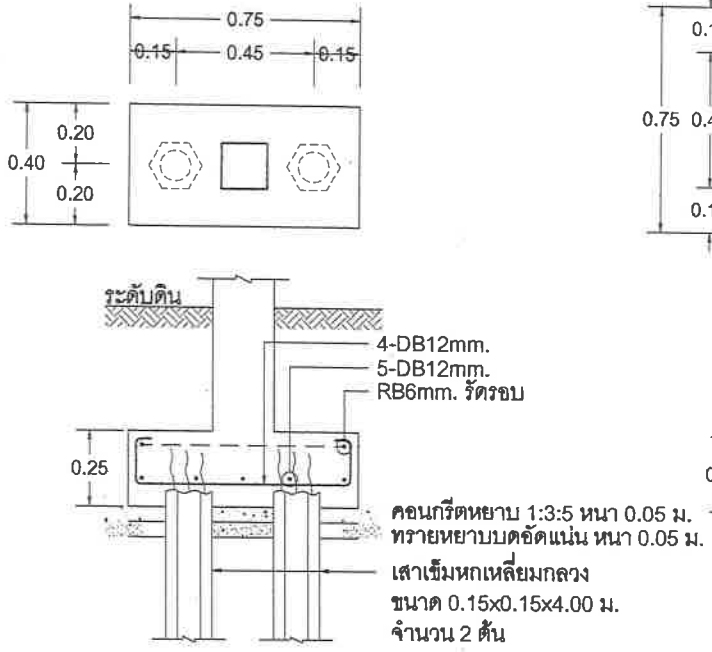

ขยายฐานราก F1

มาตราส่วน 1:25

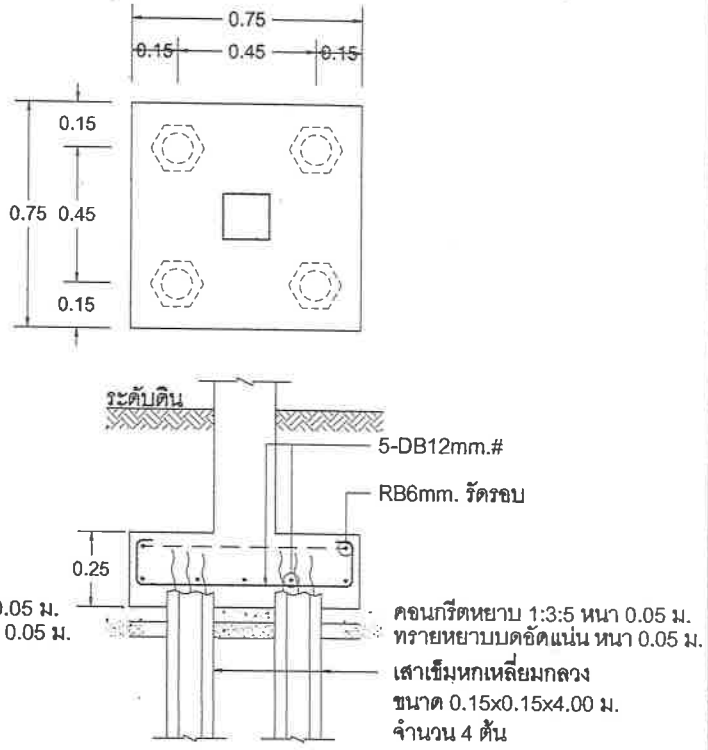

ขยายฐานราก F2

มาตราส่วน 1:25

สำนักงานปลัดกระทรวงฯ
กระทรวงการพัฒนาสังคมและความมั่นคงของมนุษย์

ซ่อมต่อเติมอาคารห้องน้ำห้องละหมาด

สถานคุ้มครองสวัสดิภาพผู้เสียหายจากการค้ามนุษย์จังหวัดระนอง สำนักงานปลัดกระทรวงการพัฒนาสังคมฯ

สำรวจ / เขียนแบบ	นายสุปรีดิ์ อินทรเทียม
สถาปนิก	นายภาสุ น้ำทิพย์
สถาปนิก	นายพิทัฒน์ แม้นนนทรัตน์
วิศวกรโยธา	นายเศวต พานทอง
วิศวกรโยธา	นายณรงค์ศักดิ์ แสลมกระไทก
วิศวกรโยธา	นายพิศิษฐ อยู่พลี
ผอ.กลุ่มออกแบบฯ	นายศักดิ์ณรงค์ สมัครการ

นายธงชัย ทองมา
ผอ. กองออกแบบเพื่อกลุ่มเป้าหมายพิเศษ

เลขที่แบบ	พม 59039
วันที่	สิงหาคม 2558
มาตราส่วน	1:25
แผ่นที่	S-03